HÄFELE

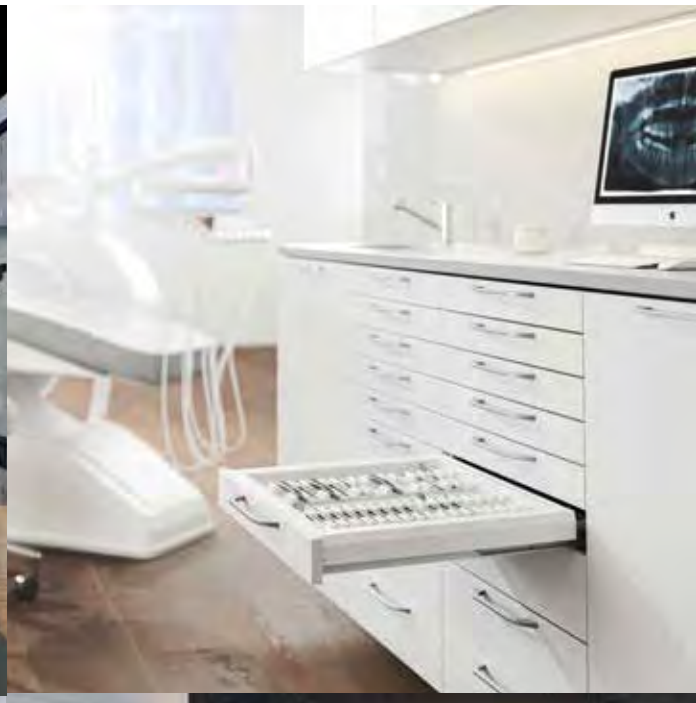

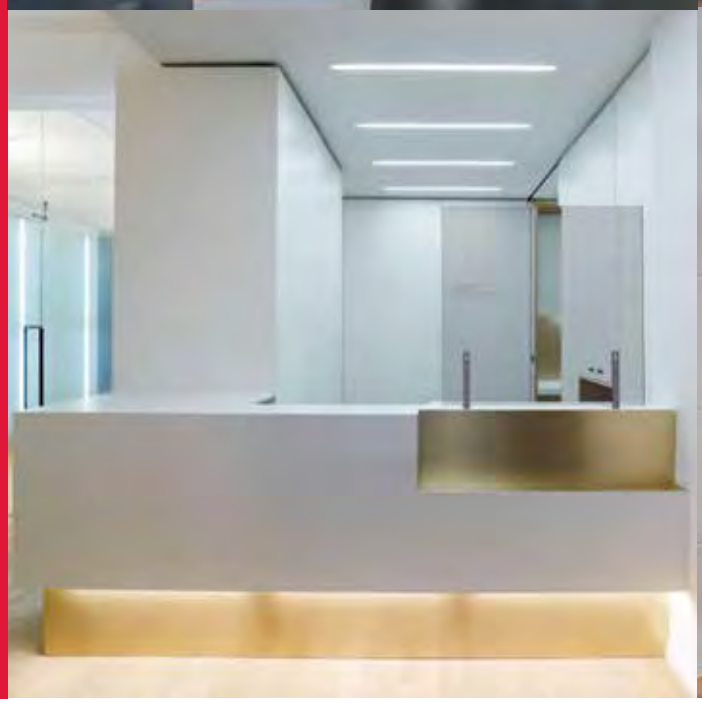

ARREDO TECNICO

www.hafele.it

Arredo tecnico 11/2020

Indice

Sistema di cassetti completi Matrix Pro

PAGINA

▶ 4

Adatto per laboratori, studi medici, centri estetici ecc.

Sistema cassetti per arredi commerciali

PAGINA

▶ 10

Multiprese 230 V

PAGINA

▶ 34

Meccanismi per tavoli e scrivanie

PAGINA

▶ 42

Tavoli estraibili, scrivanie regolabili in altezza elettricamente

Arredo tecnico, 11/2020. Dimensioni indicative. Con riserva di modifica tecnica.

Arredo tecnico
Indice

Scale da agganciare e scale scorrevoli

PAGINA

▶ 50

Pattumiere e passacarta

PAGINA

▶ 53

DPI COVID 19, Dispenser, supporti per pannelli divisori, maniglie e accessori

PAGINA

▶ 57

Specchio multifunzionale

PAGINA

▶ 67

Arredo tecnico, 11/2020. Dimensioni indicative. Con riserva di modifica tecnica.

MATRIX PRO.

SALVASPAZIO PER LABORATORI E STUDI MEDICI

BASTA MONTARE IL FRONTALE.

Matrix Pro è un sistema completo di cassetti in acciaio verniciato a polvere.
In altre parole: nessuna lavorazione richiesta per fondo, schienale, o per l'assemblaggio del cassetto; basta aggiungere il frontale e il cassetto è pronto!

Questo sistema di cassetti non richiede nessuna scorta di materiali e semilavorati, consentendo un notevole risparmio di tempo e di costi per il produttore.

NESSUNO SPAZIO SPRECATO.

MENO È PIÙ.

Matrix PRO consente di utilizzare frontali con altezza minima di 61 mm, ottimizzando al meglio lo spazio totale del mobile.

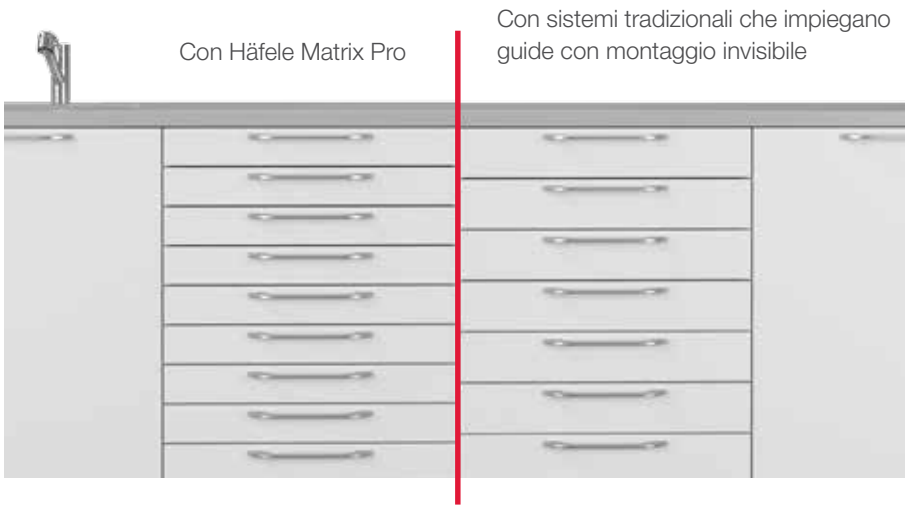

Arredo tecnico, 11/2020. Dimensioni indicative. Con riserva di modifica tecnica.

EFFICIENZA MINIMALISTA.

L'altezza ridotta del fondo, solo 1 mm e le spondine a 90”, permettono di sfruttare perfettamente l'intero spazio dell'armadio e semplificano l'utilizzo di inserti.

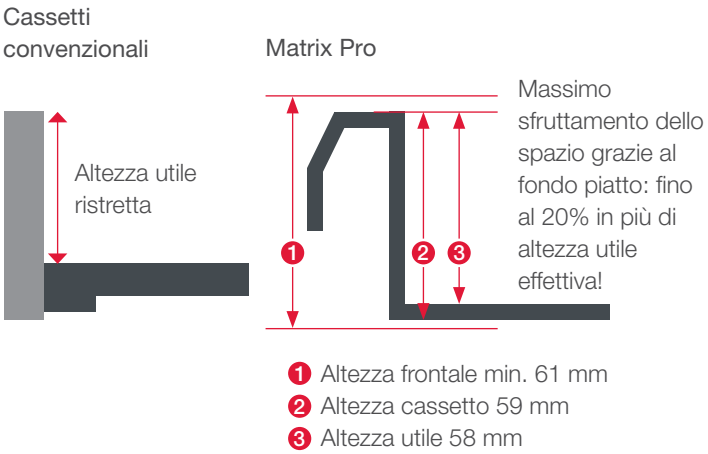

1. Altezza frontale min. 61 mm
2. Altezza cassetto 59 mm
3. Altezza utile 58 mm

ORDINE E PULIZIA.

La superficie liscia, in metallo verniciato, rende la pulizia del cassetto facile e veloce; liquidi, macchie e sporcizia possono essere rimossi senza lasciare alcun residuo grazie all’assenza di scalanature.

La comoda regolazione 3D del frontale consente di regolare le fughe in modo semplice e preciso.

Arredo tecnico, 11/2020. Dimensioni indicative. Con riserva di modifica tecnica.

Sistema - cassetti completi Häfele Matrix Pro

> utilizzo ottimale dello spazio grazie allo spessore ridotto del fondo del cassetto
> cassetto completo: non è necessaria alcuna lavorazione del fondo e dello schienale
> altezza frontale da 61 mm, frontali regolabili 3D
> sovrauscita oppure uscita totale, con ammortizzatore e rientro automatico
> ampia scelta di inserti e scomparti per cassetto

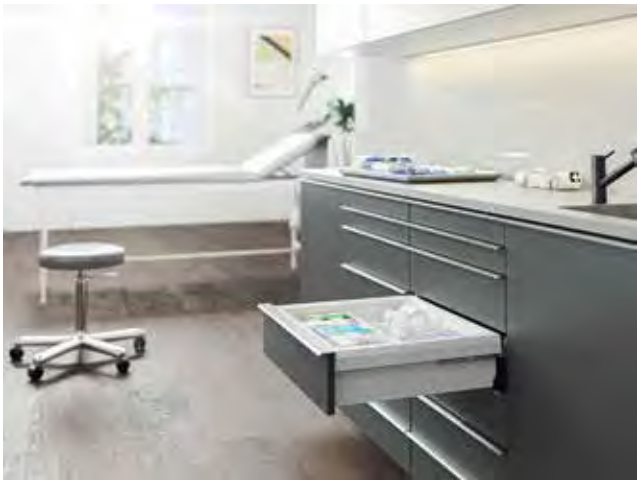

→ Cassetti completi Matrix Pro

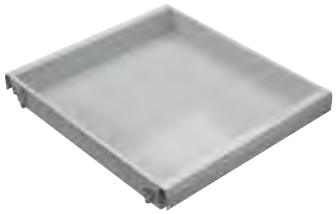

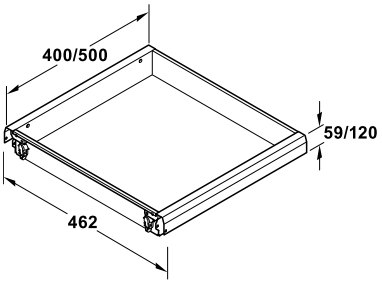

> Applicazione:	per l'inserimento in mobili in legno
> Esecuzione:	acciaio
> Finitura:	verniciato epossidico
> Colore:	bianco traffico, RAL 9016
> Larghezza di montaggio in luce:	462 mm

Avviso
profondità di montaggio in luce = lunghezza nominale + 3 mm

Lungh. nominale mm	Altezza spondina mm	Misure interne cassetto (La x P x A) mm	Conf. pezzo	Codice
400	59	401 x 382 x 58	1	429.45.761
			30	429.45.781
	120	401 x 382 x 119	1	429.45.763
			16	429.45.783
500	59	401 x 482 x 58	1	429.45.771
			30	429.45.791
	120	401 x 482 x 119	1	429.45.773
			16	429.45.793

Avviso per l'ordine
Vite di fissaggio per frontale (codice articolo 013.10.190) da ordinare separatamente.

Guide per cassetto	►7
Inserto per strumenti	►8

Arredo tecnico, 11/2020. Dimensioni indicative. Con riserva di modifica tecnica.

→ Guida per cassetto Matrix, uscita totale

VARIANTA 5

> Portata: 35 kg
> Esecuzione: acciaio
> Finitura: zincato
> Caratteristiche: uscita totale con ammortizzatore e rientro automatico
> Montaggio: al fianco in fori con passo 32 mm
> Guide con cuscinetti a rotolamento

Avviso
profondità di montaggio in luce = lunghezza nominale + 3 mm

Lunghezza nominale mm	Schema di foratura mm	Codice
400	37 / 224	551.50.443
500	37 / 288	551.50.445

Confezione: 1, 6 oppure 222 paia

→ Guida per cassetto Matrix, con sovrauscita

VARIANTA 5

> Portata: 30 kg
> Esecuzione: acciaio
> Finitura: zincato
> Caratteristiche: con sovrauscita, con ammortizzatore e rientro automatico
> Montaggio: al fianco in fori con passo 32 mm
> Guide con cuscinetti a rotolamento

Avviso
profondità di montaggio in luce = lunghezza nominale + 3 mm

Lunghezza nominale mm	Schema di foratura mm	Versione	Codice
400	37 / 224	sovrauscita 36 mm	551.50.643
500	37 / 288	sovrauscita 44 mm	551.50.645

Confezione: 1 oppure 6 paia

→ Traversa mobile

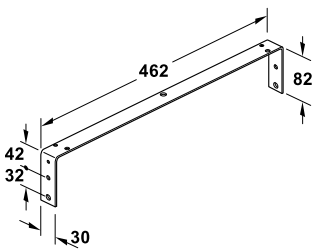

VARIANTA 5

> Applicazione: per aumentare la stabilità nei mobili senza coperchio
> Esecuzione: acciaio
> Finitura: zincato
> Spessore materiale: 2,5 mm
> Larghezza di montaggio in luce: 462 mm
> Montaggio: da avvitare al fianco del mobile e al piano di lavoro

Misure (La x P x A)	Codice
462 x 30 x 82 mm	429.45.950

Confezione: 1 pezzo

Arredo tecnico, 11/2020. Dimensioni indicative. Con riserva di modifica tecnica.

→ Inserto per strumenti Matrix Pro Medical

> Applicazione: da inserire nel cassetto completo Häfele Matrix Pro
> Esecuzione: plastica
> Finitura: leggermente goffrato
> Colore: bianco

Per cassetto altezza 59 mm

> Misure (La x A): 401 x 56 mm

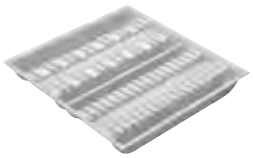
per 30 strumenti

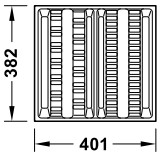

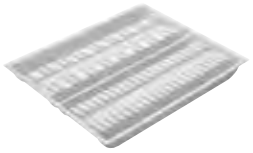
per 40 strumenti

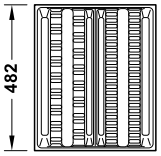

6/4 scomparti

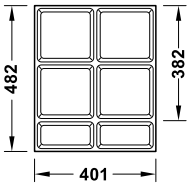

10/8 scomparti

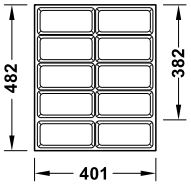

Utilizzabile per prof. cassetto mm	Quantità	Profondità mm	Caratteristiche	Codice
400	30 strumenti	382	–	429.35.740
500	40 strumenti	482	–	429.35.754
400 e 500	6/4 scomparti	482	accorciabile	429.35.751
	10/8 scomparti	482	accorciabile	429.35.753
	15/12 scomparti	482	accorciabile	429.35.750
	20/16 scomparti	482	accorciabile	429.35.752

Confezione: 1 pezzo

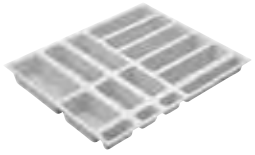
15/12 scomparti

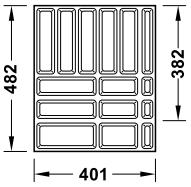

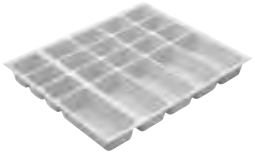
20/16 scomparti

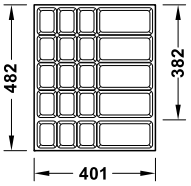

Per cassetto altezza 120 mm

> Misure (La x A): 401 x 117 mm

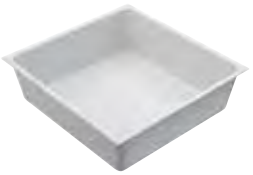
1 scomparto

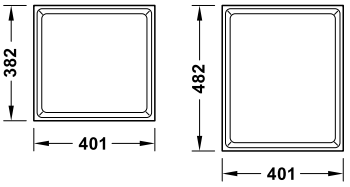

4 scomparti

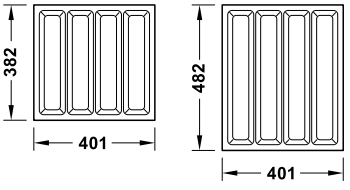

6 scomparti

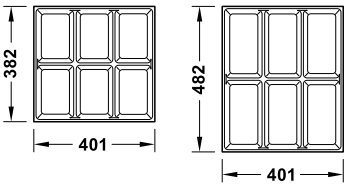

Utilizzabile per prof. cassetto mm	Quantità scomparti	Profondità mm	Caratteristiche	Codice
400	1	382	–	429.35.743
	4	382	–	429.35.741
	6	382	–	429.35.742
500	1	482	–	429.35.758
	4	482	–	429.35.756
	6	482	–	429.35.757
400 e 500	6/4	482	accorciabile	429.35.755

Confezione: 1 pezzo

6/4 scomparti

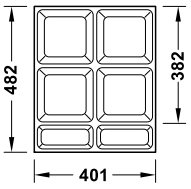

Arredo tecnico, 11/2020. Dimensioni indicative. Con riserva di modifica tecnica.

Dimensioni – esempi di configurazioni

con traversa in metallo, passo frontale 64 mm e minima altezza frontale da 61 mm

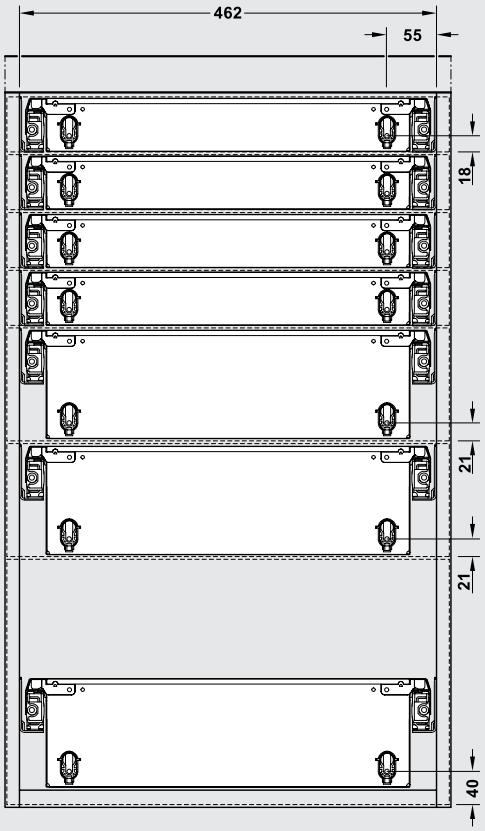

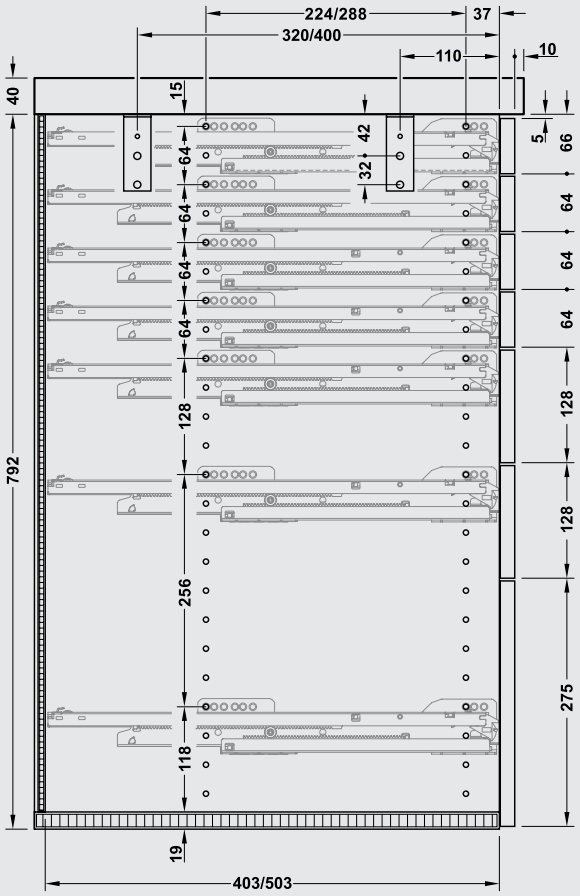

con traversa in legno

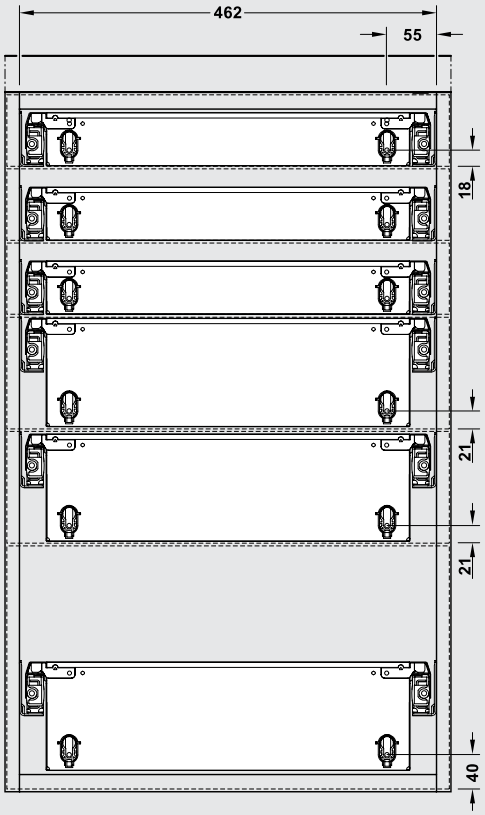

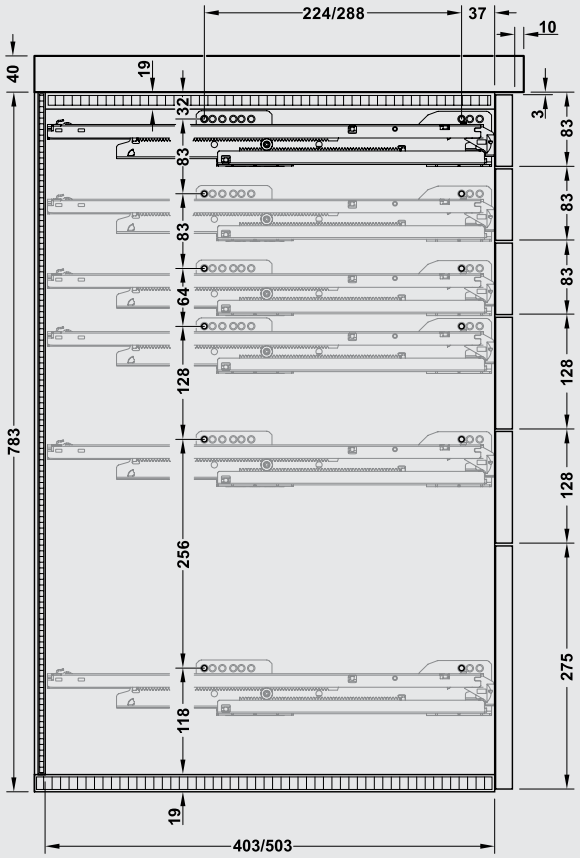

Arredo tecnico, 11/2020. Dimensioni indicative. Con riserva di modifica tecnica.

Questo sistema di cassettiera è ideale per l'inserimento in negozi, laboratori e studi medici.
Grazie all'altezza ridotta del cassetto di soli 60 mm può essere impiegata dove occorre conservare molti articoli di piccole dimensioni in uno spazio ristretto.
Le guide con estrazione totale, rientro automatico e ammortizzatore, prodotte in materiale di elevata qualità, garantiscono uno scorrimento molto silenzioso.

Massimo utilizzo dello spazio grazie all'altezza del cassetto Ⓑ di 60 mm, con il fondo di solo 1 mm, rispetto ai sistemi tradizionali Ⓐ A che impiegano fondi con uno spessore di min.16 mm

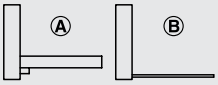

Dati tecnici
> portata cassetto: ca. 25 kg per carico distribuito in modo uniforme
> altezza cassetto: 60 mm
> larghezza di montaggio: da 392 mm a 732 mm
> profondità di montaggio: da 300 a 550 mm
> guide con estrazione totale e ammortizzatore
> suddivisione interna cassetto personalizzabile a scelta
> finitura: bianco alluminio (RAL 9006)

Arredo tecnico, 11/2020. Dimensioni indicative. Con riserva di modifica tecnica.

Cassetto
idoneo per il montaggio in corpi in legno

> Caratteristiche: con predisposizione per divisori trasversali e longitudinali
> Portata: 15 kg (con divisori longitudinali/inserti e carico distribuito uniformemente)
> Esecuzione: acciaio
> Finitura/Colore: verniciato epossidico, alluminio bianco, RAL 9006
> Altezza cassetto 59 mm, altezza interna 58 mm
> Passo frontali cassetto da 64 mm

Avviso
Larghezza interna cassetto = larghezza di montaggio in luce - 58 mm.
Profondità interna cassetto = lunghezza nominale - 17 mm.

Larghezza in montaggio mm	Quantità divisori longitudinali	Quantità inserti
392	1	2
562	2	3
732	3	4

Larghezza in montaggio mm	profondità di montaggio in luce mm	Codice
392	270	701.41.211
	300	701.41.212
	350	701.41.213
	400	701.41.214
	450	701.41.215
	500	701.41.216
	550	701.41.217
562	270	701.41.221
	300	701.41.222
	350	701.41.223
	400	701.41.224
	450	701.41.225
	500	701.41.226
	550	701.41.227
732	270	701.41.231
	300	701.41.232
	350	701.41.233
	400	701.41.234
	450	701.41.235
	500	701.41.236
	550	701.41.237

Confezione: 1 pezzo

Avviso per l'ordine
Altri colori e dimensione su richiesta.
Divisori longitudinali, trasversali e guide per cassetto sono da ordinare a parte.

Divisori trasversali e longitudinali ►13

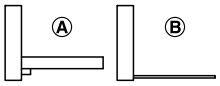

> massimo sfruttamento dello spazio nel cassetto Ⓑ grazie ai 60 mm di altezza e ad 1 mm di spessore fondo, rispetto ai sistema di spondine tradizionali Ⓐ con 16 mm di spessore fondo e altezza della guida sottopiano
> ottime caratteristiche di scorrimento e comfort nell'utilizzo grazie alla versione ad estrazione completa Matrix

→ Guida per cassetto Matrix

matrix
smuso

Montaggio

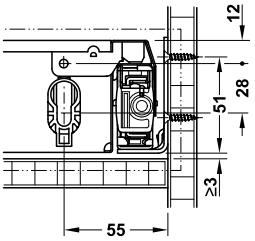

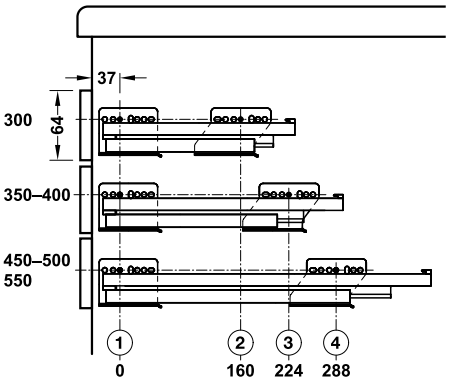

> Portata: 35 kg
> Esecuzione: acciaio
> Finitura: zincato
> Caratteristiche: uscita totale con ammortizzatore integrato Smuso e rientro automatico
> Montaggio: sul fianco in serie fori 32 mm
> guide con cuscinetti a rotolamento

Profondità di montaggio in luce mm	Schema di foratura mm	Codice
300	37 / 160	551.50.441
350	37 / 224	551.50.442
400	37 / 224	551.50.443
450	37 / 288	551.50.444
500	37 / 288	551.50.445
550	37 / 288	551.50.446

Confezione: 1 paio

Arredo tecnico, 11/2020. Dimensioni indicative. Con riserva di modifica tecnica.

Ringhiere supplementari

> Applicazione: per cassetti con altezza frontale a partire da 128 mm
> Caratteristiche: Ringhiera, singola
> Esecuzione: acciaio
> Finitura: plastificato, bianco alluminio, RAL 9006

Schema di foratura del frontale cassetto

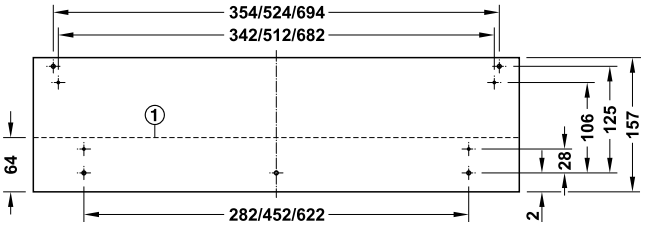

① altezza min. frontale
② altezza min. frontale per utilizzo di una ringhiera

Fornitura
3 aste per ringhiera
2 angolari di fissaggio posteriori
2 fissaggi per frontali

Larghezza in luce di montaggio mm	Profondità in luce di montaggio mm	Codice
392	300	701.46.112
	350	701.46.113
	400	701.46.114
	450	701.46.115
	500	701.46.116
	550	701.46.117
562	300	701.46.122
	350	701.46.123
	400	701.46.124
	450	701.46.125
	500	701.46.126
	550	701.46.127
732	300	701.46.132
	350	701.46.133
	400	701.46.134
	450	701.46.135
	500	701.46.136
	550	701.46.137

Confezione: 1 set

→ Supporti per frontale

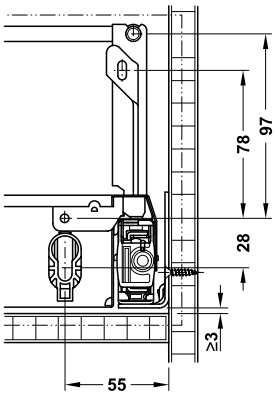

> Applicazione: a partire da altezza frontale di 187 mm
> Esecuzione: acciaio
> Finitura: verniciato epossidico
> Montaggio: da incastrare a sinistra/destra del cassetto.

Colore	Codice
bianco alluminio, RAL 9006	429.23.248

Confezione: 1 oppure 10 paia

Arredo tecnico, 11/2020. Dimensioni indicative. Con riserva di modifica tecnica.

Accessori per suddivisione interna cassetto

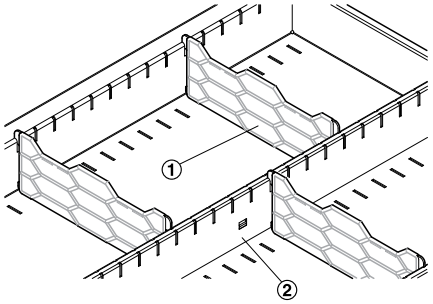

① divisorio trasversale, ② divisorio longitudinale

→ Divisorio longitudinale

> Esecuzione: acciaio
> Finitura: verniciato epossidico, bianco alluminio, RAL 9006

Larghezza di montaggio in luce mm	Divisori longitudinali
392	1
562	2
732	3

Profondità di montaggio in luce mm	Codice
300	701.48.222
350	701.48.223
400	701.48.224
450	701.48.225
500	701.48.226
550	701.48.227

Confezione: 1 pezzo

→ Divisorio trasversale

plastica

acciaio

> Misure (La x A): 169 x 58 mm

Esecuzione	Colore	Codice
plastica	nero	701.49.201
	trasparente	701.49.401
acciaio	bianco alluminio, RAL 9006	701.49.210

Confezione: 1 pezzo

Arredo tecnico, 11/2020. Dimensioni indicative. Con riserva di modifica tecnica.

→ Inserti portagioie, sovrapponibili

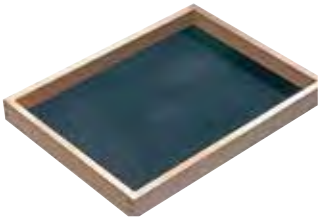

senza scomparti

con 3 scomparti

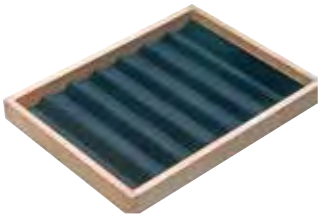

con 8 scomparti

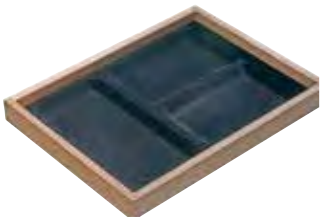

con 3 differenti scomparti

> Esecuzione: legno massello
> Finitura: telaio: faggio verniciato, fondo: nero floccato
> Larghezza: 300 mm
> Profondità: 227 mm
> Altezza: 32 mm

Caratteristiche	Codice
senza scomparti	811.08.300
con 3 scomparti	811.08.301
con 8 scomparti	811.08.302
con 3 differenti scomparti	811.08.303

Confezione: 1 pezzo

→ Coperchio per inserti portagioie

> Esecuzione: coperchio: legno massello
impugnatura: alluminio
> Finitura: coperchio: faggio verniciato,
impugnatura: color argento anodizzato

Misure (La x P x A) mm	Codice
300 x 227 x 5	811.08.309

Confezione: 1 pezzo

Arredo tecnico, 11/2020. Dimensioni indicative. Con riserva di modifica tecnica.

Sistema d’arredamento per farmacie Pharma-Org

Immagazzinare e organizzare ottimizzando gli spazi

Il sistema Pharma –Org abbina la struttura semplice dei singoli componenti ad un’elevata flessibilità e sicurezza nell’offrire soluzioni su misura di arredo per farmacie. Il sistema a telaio “aperto” permette di creare soluzioni individuali di rivestimento.

Il nostro è un sistema modulare che, grazie a varie possibilità di combinazione dei singoli componenti, fornisce un ulteriore vantaggio significativo: **la possibilità di integrarsi nello spazio, aggiornandosi e modificandosi nel tempo in caso di eventuali futuri ampliamenti.**

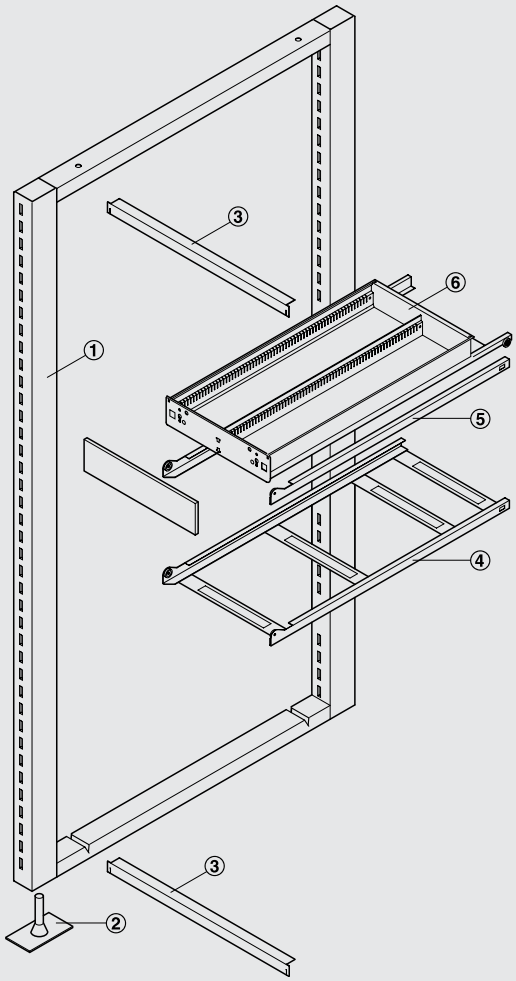

① **montanti** in tubolare forato in acciaio: assicurano un’ottimale stabilità strutturale

② **piedini regolabili** (inclusi nella fornitura dei montanti): per compensare le irregolarità del pavimento

③ speciali **traversini** a”T”: garantiscono la stabilità della colonna

④ **telai** guida “ 2 per colonna”: per rinforzare la struttura

⑤ **guide**: a scelta standard o con **rientro soft**

⑥ **cassetto**: specificamente progettato per le esigenze di stoccaggio dei farmaci.

3 diverse profondità di cassetti

Con 3 diverse profondità di cassetti, fino ad una profondità utile di 1100 mm il sistema Pharma-Org offre un’infinita possibilità di varianti:
> 750 mm con 18 divisori trasversali
> 1000 mm con 20 divisori trasversali
> 1100 mm con 24 divisori trasversali

Arredo tecnico, 11/2020. Dimensioni indicative. Con riserva di modifica tecnica.

Esempio di struttura con cassettiera per farmacia

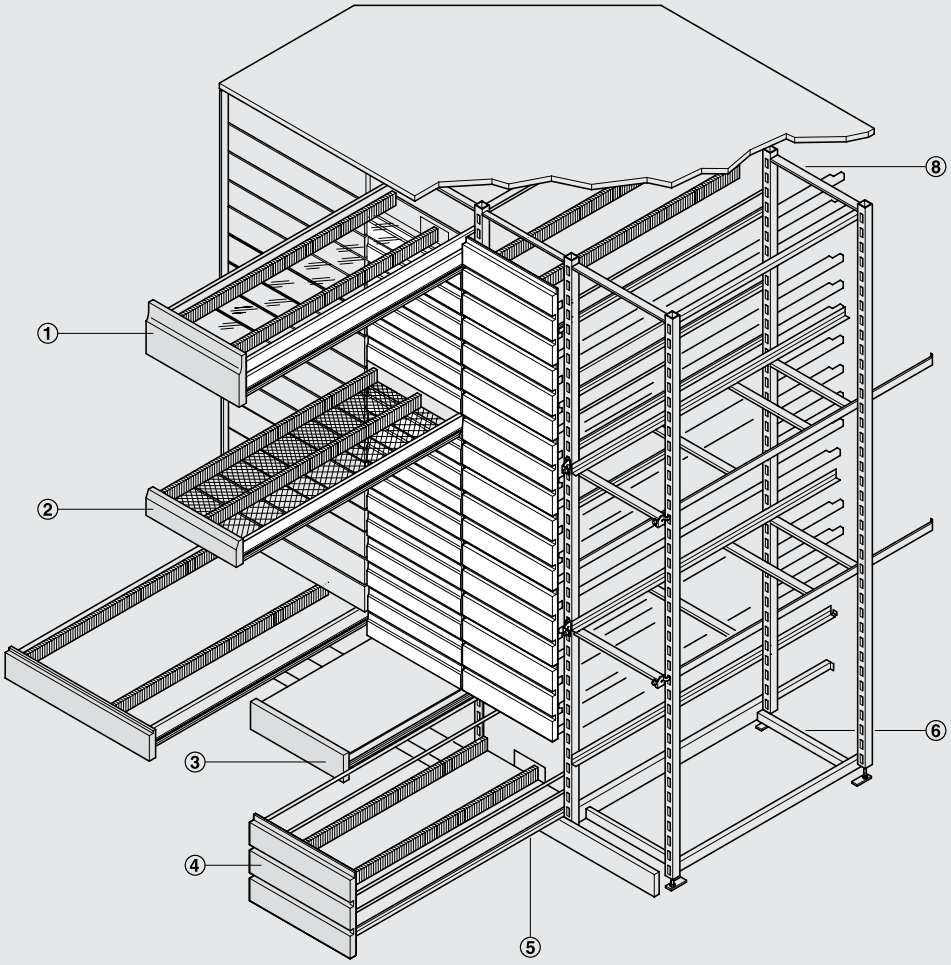

① Cassetto con fondo in vetro acrilico: consente la visione del contenuto dei cassetti superiori **vedi pag. 24**

② Cassetto con fondo in lamiera forata che consente la visione del suo contenuto, **vedi pag. 24**

③ Gradino per facilitare l’accesso ai cassetti superiori, **vedi pag. 24**

④ 1-2 frontali supplementari: aumentano lo spazio di stoccaggio del cassetto, per contenere confezioni voluminose, flaconi, **vedi pag. 25**

⑤ Guida per cassetto, standard o con rientro soft **vedi pag. 23**

⑥ Traversino per rendere maggiormente stabile la struttura, **vedi pag. 23**

Arredo tecnico, 11/2020. Dimensioni indicative. Con riserva di modifica tecnica.

Esempio d’applicazione: impianto con diverse profondità cassetto (vista dall'alto)

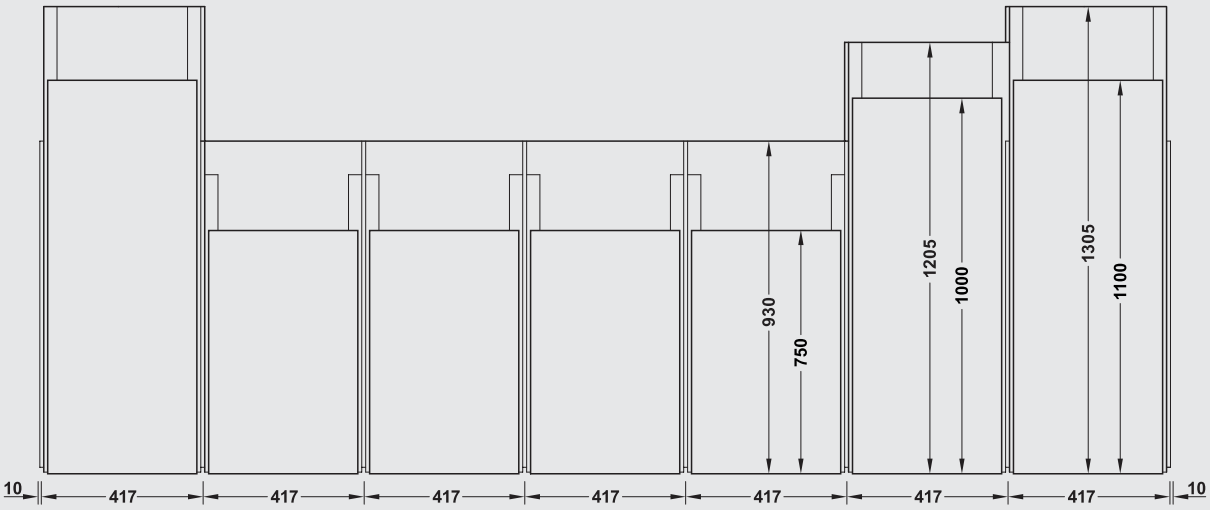

L’interasse 417 mm si riferisce alla distanza da centro a centro del tubolare del montante
2 montanti compongono una colonna, 3 montanti compongono un blocco da 2 colonne ecc.

Esempio d’applicazione: vista frontale cassetto

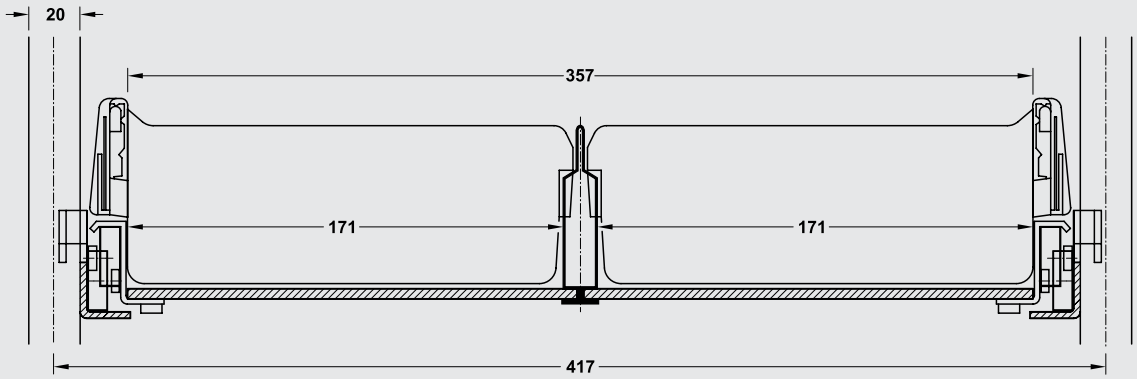

Arredo tecnico, 11/2020. Dimensioni indicative. Con riserva di modifica tecnica.

Composizione

Profondità utile e in luce del cassetto

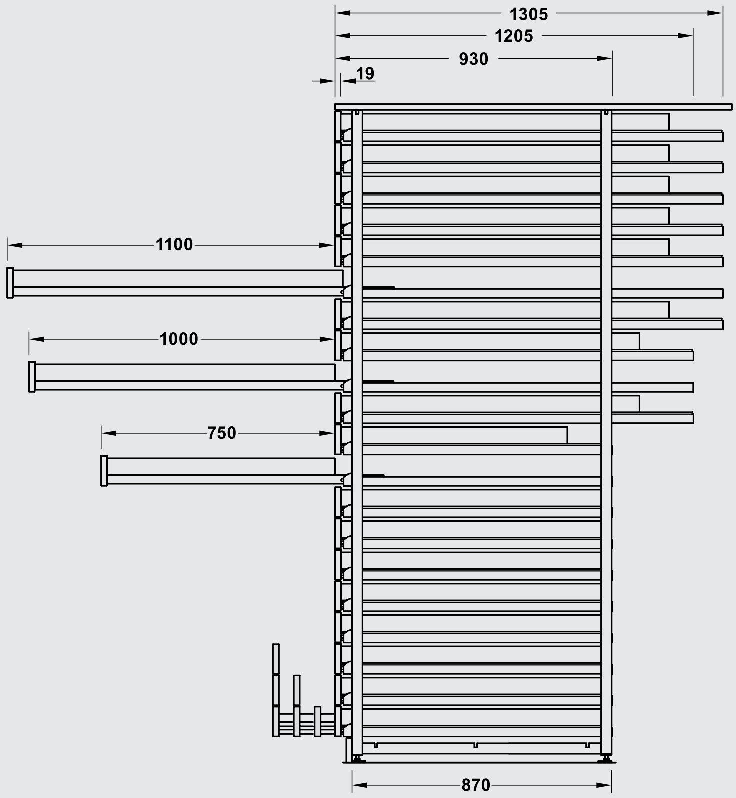

Passo frontali cassetto

I montanti possono essere forniti con passo 125 mm oppure 25 mm.
In questo modo è possibile pianificare le altezze dei cassetti e dei frontali.

Passo 125 mm

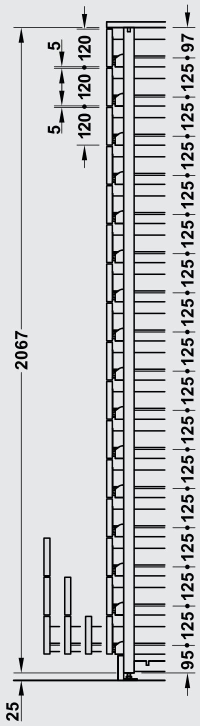

Altezza frontale da 125 mm
in incrementi da 125 mm
(meno la fuga)

Esempio configurazione 1 colonna
Passo 125 mm, altezza frontale 125 mm
(meno la fuga):
> 2 montanti 701.04.752
> 4 traversini 701.06.703
traversini
> 16 cassetti
> 2 telai con binari guida
(2 pezzi per ogni colonna)
> 14 coppie binari guida

A scelta:
> Binari guida con rientro soft

Passo 25 mm

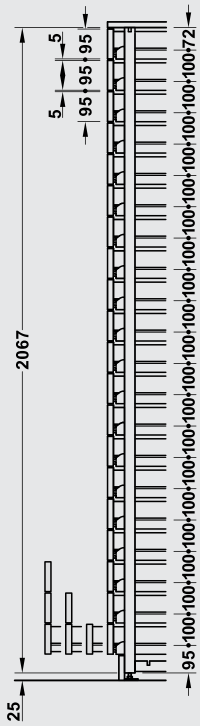

Altezza frontale da 100 mm
in incrementi da 25 mm
(meno la fuga)

Esempio configurazione 1 colonna
Passo 25 mm, altezza frontale 150 mm
(meno la fuga):
> 2 montanti 701.15.701/701.16.701
> 4 traversini 701.06.703
traversini
> 20 cassetti
> 2 telai con binari guida
(2 pezzi per ogni colonna)
> 18 coppie binari guida

A scelta:
> Binari guida con rientro soft

Arredo tecnico, 11/2020. Dimensioni indicative. Con riserva di modifica tecnica.

Ingombro cassetto

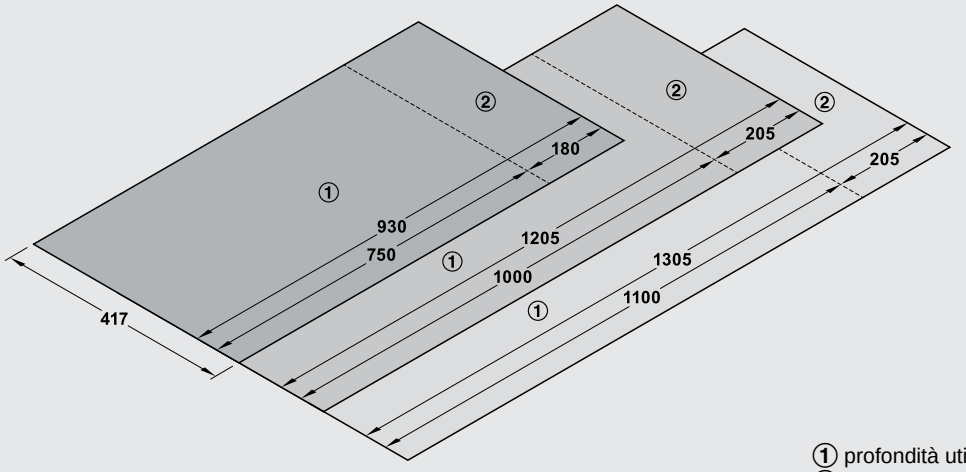

① profondità utile
② profondità in luce

Tipologie cassetto

Funzionale, estetico, ergonomico
Grazie ai frontali per cassetto disponibili in differenti materiali quali legno, cristallo, plastica, tessuto e metallo, il sistema di arredamento Pharma-Org. è personalizzabile e si adegua al design generale della farmacia. Per la composizione delle cassettiere si possono scegliere frontali con diverse essenze di legno (da agganciare nelle asole del frontale cassetto), oppure frontali maniglia da fissare sul frontale anteriore del cassetto.
I fondi dei cassetti possono essere con rivestimento in melaminico, in lamiera forata oppure in vetro acrilico. La portata di ca. 20 kg è da intendersi con carico distribuito in modo uniforme.

Misure di foratura per fissaggio del frontale.

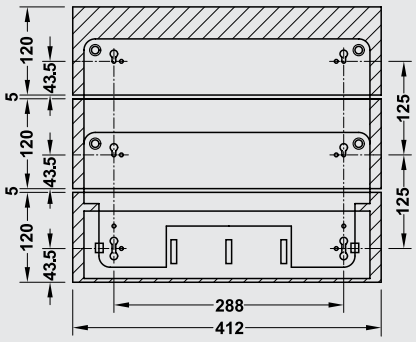

Frontale anteriore ad incastro

Frontali supplementari e sistemi di ringhiere per altezze variabili

Per aumentare la capienza del cassetto è disponibili un sistema di ringhiere e frontali supplementari che permettono lo stoccaggio di prodotti farmaceutici voluminosi. (altezza totale = doppia oppure triplat altezza frontale cassetto)

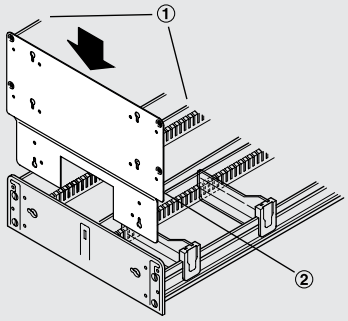

① ringhiera laterale,
② frontale anteriore ad incastro

Montaggio del frontale supplementare anteriore

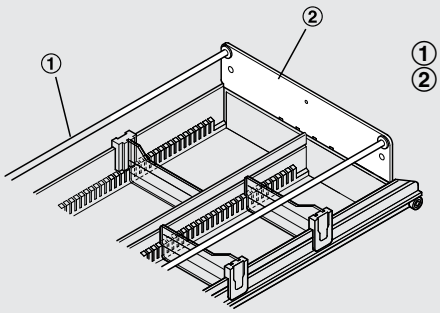

① ringhiera laterale,
② schienale supplementare

Schienale supplementare premontato

Arredo tecnico, 11/2020. Dimensioni indicative. Con riserva di modifica tecnica.

Soluzioni personalizzate – adatte per tutti i cassetti Pharma-Org

Il cassetto Pharma-Org nel dettaglio

① Fianco, costituito da un profilo scanalato saldato al binario guida. Questa lavorazione garantisce un’elevata stabilità alla guida.
② Scanalatura interna cassetto, per l’alloggiamento dei divisori trasversali.
③ Il cassetto Pharma-Org è disponibile a scelta con divisorio longitudinale fisso.
④ Frontale e schienale cassetto, realizzati in materiale molto robusto e hanno un aforma che permette un facile montaggio di frontali supplementari o maiglie.
⑤ Guide su cuscinetti di precisione con rivestimento in polvere epossidica, per uno scorrimento silenzioso.

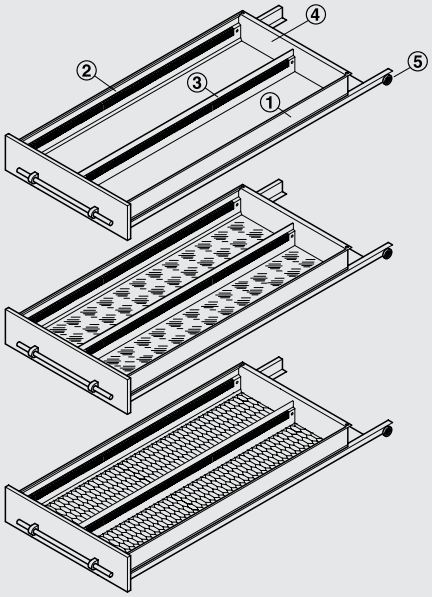

Tipologie di fondi
Il cassetto Pharma-Org è il risultato di un’esperienza decennale nel campo dei sistemi per lo stoccaggio di medicinali.
Sono disponibili i seguenti tipi di fondo per cassetto:
> fondo in legno: entrambi i lati con rivestimento in laminato, particolarmente resistente, in colore bianco
> fondo in vetro acrilico: per una migliore visione del contenuto nei cassetti superiori;
> fondo in lamiera forata: con rivestimento epossidico facile da pulire e permette una buona identificazione dei medicinali nei cassetti posizionati in alto.

Esempio d’applicazione

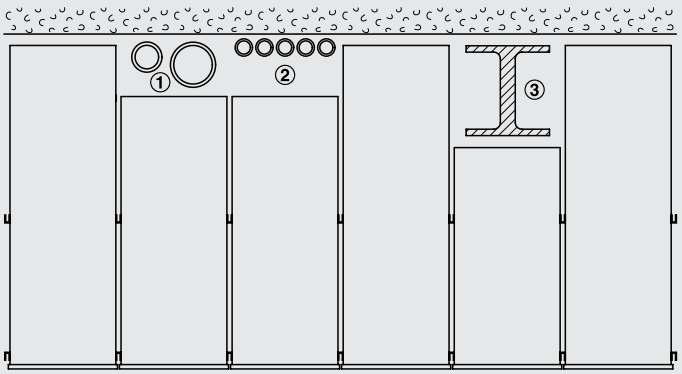

Le 3 diverse profondità di cassetti disponibili permettono l’utilizzo ottimale dello spazio a disposizione; grazie alla modularità del sistema è possibile adattarsi alle varie situazioni costruttive.

① tubi di scarico
② tubazioni per l’acqua
③ trave in ferro

Arredo tecnico, 11/2020. Dimensioni indicative. Con riserva di modifica tecnica.

Dimensioni per struttura in legno

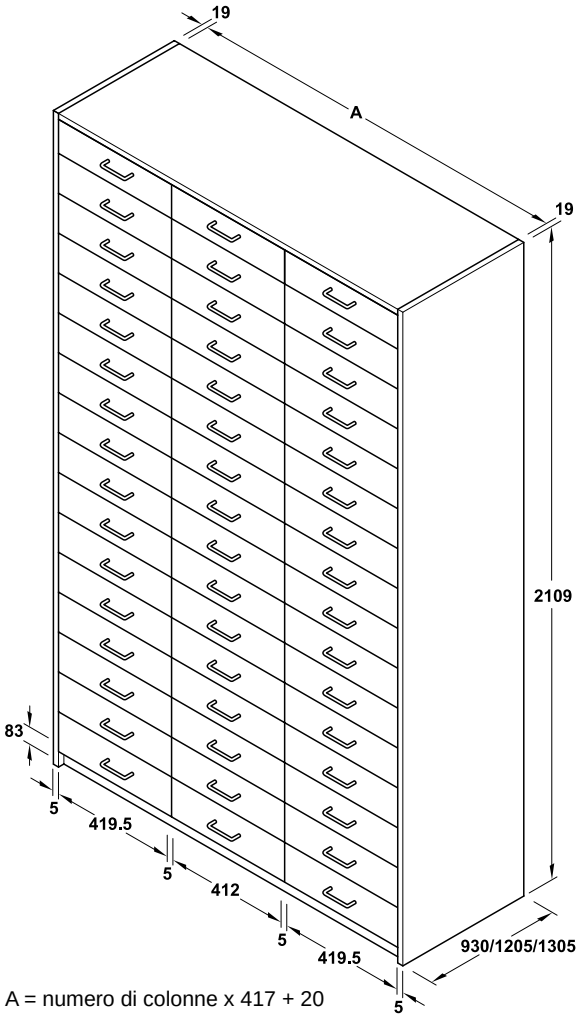

A = numero di colonne x 417 + 20

Il numero massimo di cassetti per colonna con altezza frontale 120 mm è 16

Misure di foratura del frontale

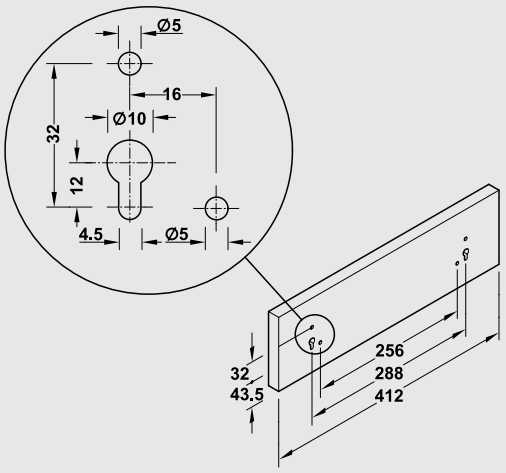

Fascia di copertura inferiore

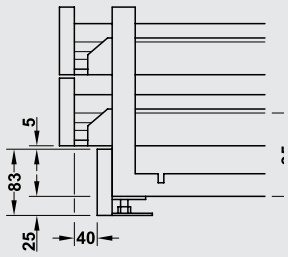

La fascia di copertura inferiore è alta 83 mm
e comprende 25 mm del piedino regolabile.

Arredo tecnico, 11/2020. Dimensioni indicative. Con riserva di modifica tecnica.

Montanti
con e senza chiusura centrale

passo 125 mm
senza chiusura centrale

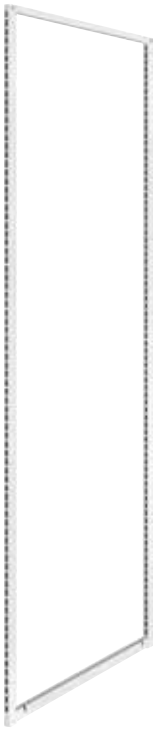

Passo 25 mm
senza chiusura centrale

> Esecuzione: acciaio
> Finitura/Colore: verniciato epossidico, bianco RAL 9003
> Caratteristiche: forato su un lato
> Profondità: 870 mm
> Misure: tubo rettangolare 35 x 20 mm
> Montaggio: foratura di fissaggio passante Ø 4,5 mm

Fornitura
1 montante, inclusi piedini regolabili M10 x 50 mm.

Altezza mm	Esecuzione	Codice
Passo 125 mm		
2063	senza chiusura centrale	701.04.752
	con chiusura centrale incluso 2 chiavi	705.05.751
Passo 25 mm		
2063	senza chiusura centrale	701.15.701
	con chiusura centrale incluso 2 chiavi	701.16.701
Passo 25/35/105/125/140 mm a scelta		
Altezza speciale a scelta tra 938–2400 mm		701.04.798

Confezione: 1 pezzo

Avviso per l’ordine
In fase d’ordine del codice 701.04.798, indicare l'altezza speciale e il passo.

→ Supporto per chiusura centrale

> Applicazione: per il bloccaggio della chiusura centrale
> Esecuzione: plastica
> Colore: bianco
> Montaggio: da fissare sul lato esterno del cassetto

	Codice
Cavaliere	701.06.780

Confezione: 1 oppure 100 pezzi

Avviso per l’ordine
Per ogni cassetto occorre ordinare a parte un supporto.

Arredo tecnico, 11/2020. Dimensioni indicative. Con riserva di modifica tecnica.

Traversino

> Applicazione: per mantenere la giusta distanza tra i montanti e rendere maggiormente stabile la struttura
> Esecuzione: acciaio
> Finitura/Colore: verniciato epossidico, bianco RAL 9003

	Codice
Traversino	701.06.703

Confezione: 1 pezzo

Avviso per l’ordine
Per ogni colonna ordinare 4 traversini.

Binario guida

> Esecuzione: acciaio
> Finitura/Colore: verniciato epossidico, bianco RAl 9003

Fornitura
1 coppia di binari guida
2 dispositivi antisgancio, per fissare i binari guida sui montanti

Per profondità cassetto mm	Profondità di montaggio mm	Standard	con rientro soft
750	930	701.35.753	701.35.763
1000	1205	701.35.755	701.35.765
1100	1305	701.35.757	701.35.767

Confezione: 1 paio

Telaio guida

> Applicazione: per l'allineamento e la stabilizzazione delle colonne
> Esecuzione: acciaio
> Finitura/Colore: verniciato epossidico, bianco RAL 9003
> Montaggio: da agganciare su 1/3 e 2/3 dell'altezza dei montanti
> Per interasse 417 mm

Fornitura
1 telaio con coppia di binari guida
2 dispositivi antisgancio, per fissare il telaio di guida sui montanti

Per profondità cassetto mm	Profondità di montaggio mm	Standard	con rientro soft
750	930	701.35.723	701.35.773
1000	1205	701.35.725	701.35.775
1100	1305	701.35.727	701.35.777

Confezione: 1 pezzo

Avviso per l’ordine
Per un’ottima stabilità occorre ordinare 2 telai guida per colonna.

Arredo tecnico, 11/2020. Dimensioni indicative. Con riserva di modifica tecnica.

Cassetto con divisorio intermedio

> Portata: 20 kg
> Esecuzione: acciaio
> Finitura/Colore: verniciato epossidico, bianco RAL 9003
> Misure: altezza del frontale: 94 mm, altezza del profilo laterale: 78 mm, larghezza scomparto in luce: 172 mm (2 x ogni cassetto)

→ con fondo con rivestimento in resina melaminica

Profondità cassetto mm	Standard	con rientro soft
750	701.34.703	701.34.753
1000	701.34.705	701.34.755
1100	701.34.707	701.34.757

Confezione: 1 pezzo

→ con fondo in lamiera forata

Profondità cassetto mm	Standard	con rientro soft
750	701.34.713	701.34.763
1000	701.34.715	701.34.765
1100	701.34.717	701.34.767

Confezione: 1 pezzo

→ con fondo in vetro acrilico

Profondità cassetto mm	Standard	con rientro soft
750	701.34.723	701.34.773
1000	701.34.725	701.34.775
1100	701.34.727	701.34.777

Confezione: 1 pezzo

Gradino estraibile

Telaio del gradino

Piano del gradino

> Portata: 100 kg
> Applicazione: per facilitare l'accesso ai cassetti superiori è possibile inserire ad un'altezza tra i 250 e i 400 mm il gradino estraibile al posto di un cassetto
> Caratteristiche: con dispositivo di bloccaggio per l'arresto in posizione di apertura
> altezza frontale: consigliato 70 mm
> Profondità cassetto: 750 mm
> Misura del passo: 450 mm

Caratteristiche	Codice
Telaio del gradino	701.09.753
Piano del gradino	701.09.760

Confezione: 1 pezzo

Arredo tecnico, 11/2020. Dimensioni indicative. Con riserva di modifica tecnica.

Frontale supplementare semplice

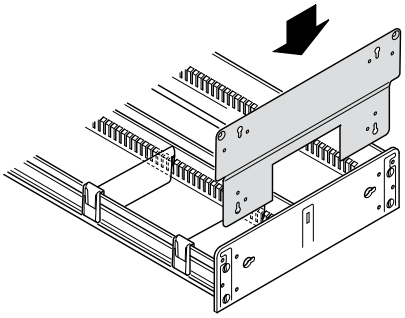

> Applicazione: per aumentare l'altezza del frontale e dello schienale di 125 mm (altezza totale: 250 mm)
> Esecuzione: acciaio
> Finitura/Colore: verniciato epossidico, bianco RAL 9003

Altezza mm	Altezza frontale mm	Codice
125	complessiva 250	701.06.791

Confezione: 1 pezzo

Avviso per l’ordine
Per ogni cassetto occorre ordinare 2 frontali supplementari (frontale+schienale).

Schema di foratura per frontale supplementare ►19

Frontale supplementare doppio

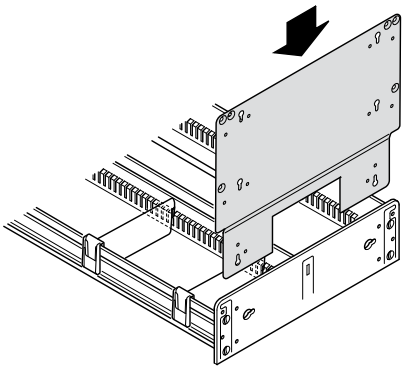

> Applicazione: per aunentare l'altezza del frontale e dello schienale di 250 mm (altezza totale: 375 mm)
> Esecuzione: acciaio
> Finitura/Colore: verniciato epossidico, bianco RAL 9003

Altezza mm	Altezza frontale mm	Codice
250	complessiva 375	701.06.792

Confezione: 1 pezzo

Avviso per l’ordine
Per ogni cassetto occorre ordinare 2 frontali supplementari (frontale+schienale).

Schema di foratura per frontale supplementare ►19

Ringhiera laterale

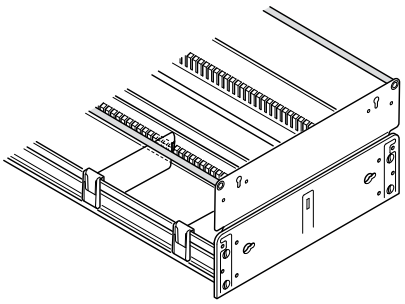

> Applicazione: per aumentare l'altezza laterale del cassetto, idoneo per i frontali supplementari semplici e doppi
> Esecuzione: acciaio
> Finitura: cromato

Profondità cassetto mm	Codice
750	701.06.243
1000	701.06.245
1100	701.06.247

Confezione: 1 pezzo

Avviso per l’ordine
Per ogni cassetto occorre ordinare 2 ringhiere laterali.

Arredo tecnico, 11/2020. Dimensioni indicative. Con riserva di modifica tecnica.

Suddivisione interna dei cassetti

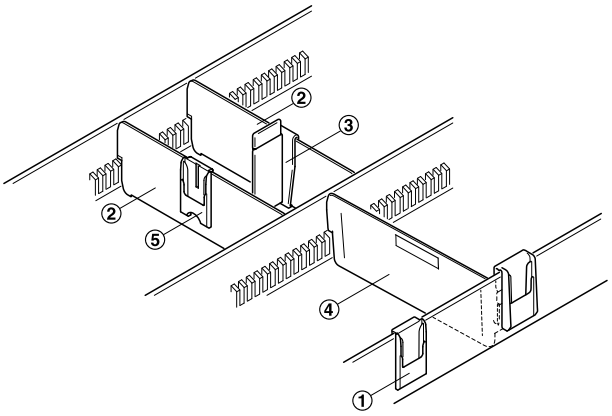

① Portaetichetta per lato esterno cassetto
② Divisorio trasversale
③ Minidivisorio
④ Divisorio scorrevole con portaetichetta
⑤ Portaetichetta per divisorio trasversale

→ Divisorio trasversale

> Esecuzione: plastica
> Colore: trasparente
> Montaggio: da inserire da entrambi i lati negli appositi spazi all'interno del cassetto

	Codice
Divisorio trasversale	701.19.450

Confezione: 1 oppure 100 pezzi

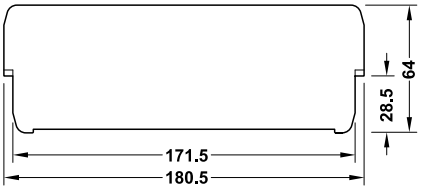

→ Divisorio scorrevole con portascheda

> Esecuzione: plastica
> Colore: trasparente
> Montaggio: da inserire da entrambi i lati negli appositi spazi all'interno del cassetto

	Codice
Divisorio scorrevole con portascheda	701.19.460

Confezione: 1 oppure 100 pezzi

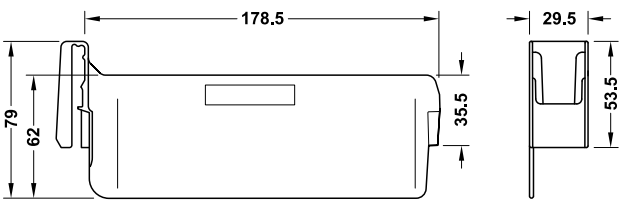

Arredo tecnico, 11/2020. Dimensioni indicative. Con riserva di modifica tecnica.

→ Minidivisorio

con
spazio per etichetta

senza
spazio per etichetta

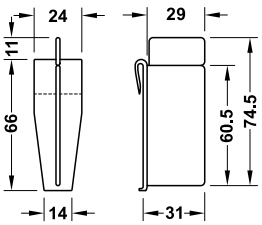

> Applicazione: per ulteriori suddivisioni
> Esecuzione: plastica
> Caratteristiche: con o senza campo d’incisione da 14 mm, con punto di rottura teorico
> Montaggio: da incastrare su divisori trasversali e scorrevoli

Colore	Codice
trasparente	701.19.470

Confezione: 1 oppure 100 pezzi

→ Portaetichetta

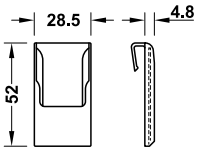

> Esecuzione: plastica
> Colore: trasparente
> Montaggio: da inserire sul lato esterno del cassetto

Colore	Codice
trasparente	701.19.480

Confezione: 1 oppure 100 pezzi

→ Portaetichetta

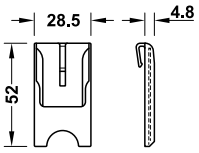

> Esecuzione: plastica
> Colore: trasparente
> Montaggio: da inserire sul divisorio trasversale

Colore	Codice
trasparente	701.19.481

Confezione: 1 oppure 100 pezzi

→ Etichetta neutra

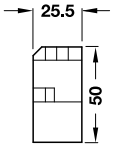

> Esecuzione: plastica
> Caratteristiche: senza foratura,prestampata con bordi preimpostati
> Montaggio: da inserire nel portaetichette

Colore	Confezione pezzi	Codice
giallo	1	700.13.357
bianco	1 oppure 500	700.13.759

Arredo tecnico, 11/2020. Dimensioni indicative. Con riserva di modifica tecnica.

→ Supporto per lettere

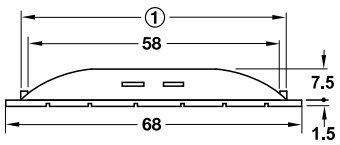

① lunghezza fresata consigliata = 63 mm

> Applicazione: per frontali in legno, da inserire in una fresata di 4 mm
> Esecuzione: plastica
> Caratteristiche: per l'inserimento di max 7 targhette con lettere
> Altezza: 8 mm

Colore	Codice
bianco	700.40.700
marrone	700.40.100

Confezione: 100 pezzi

Targhette con lettere

> Esecuzione: plastica
> Dimensioni della lettera 9,5 x 9,5 mm

Colore	Codice
fondo: bianco, carattere: nero	700.40.790
fondo: marrone, carattere: bianco	700.40.190

Confezione: 1 set

Avviso per l'ordine
1 serie di letterine che consiste in circa 2400 lettere singole, fornite assortite a seconda della frequenza d'uso.

→ Listello per lettere inclinabili

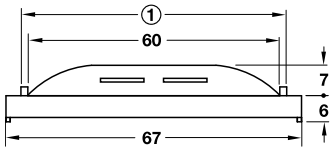

① lunghezza fresata consigliata = 63 mm

> Applicazione: per frontali in legno, da inserire in una fresata di 4 mm
> Esecuzione: plastica
> Caratteristiche: per l'inserimento di max di 10 lettere

Colore	Codice
bianco	700.42.705
marrone	700.42.107

Confezione: 25 pezzi

Targhette con lettere
inclinabile, in box trasparente

> Esecuzione: plastica

Colore	Codice
fondo: bianco, carattere: nero	700.43.702

Confezione: 1 set

Avviso per l'ordine
1 serie consiste di circa 2000 lettere singole incl. clip neutri.

Funzionamento delle targhette

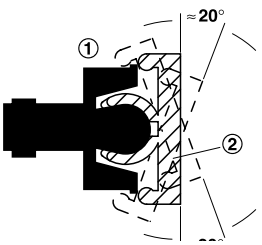

Le letterine si possono inclinare di circa 20° verso l'alto e verso il basso. Le letterine si agganciano tramite la clip nella posizione finale.

① supporto per lettera
② lettera singola

Arredo tecnico, 11/2020. Dimensioni indicative. Con riserva di modifica tecnica.

Sistema di stoccaggio per farmacie

Questo sistema propone soluzioni ottimali di conservazione per medicine e altri prodotti farmaceutici.
Si caratterizza soprattutto per la semplicità nel montaggio. Sono disponibili diverse varianti di sistema con componenti coordinati.

Variante A

Per l’equipaggiamento dei telai degli armadi estraibili è particolarmente indicata la combinazione di inserti in plastica trasparente, binari e reggiripiani. Completano il sistema diversi accessori quali supporti a croce, divisori trasversali, portaetichette ed etichette neutre.

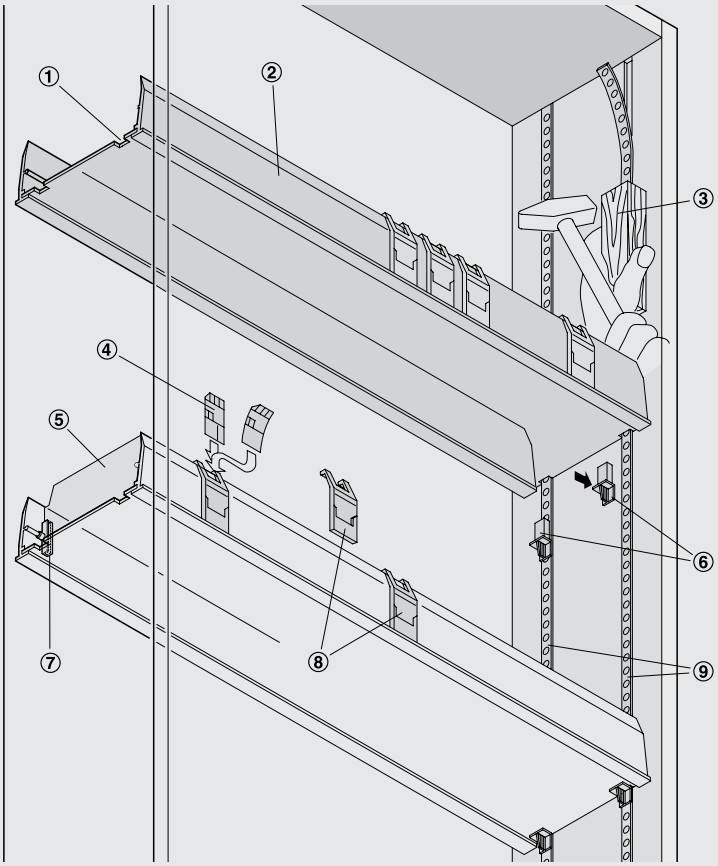

① scasso per reggiripiano
② inserto
③ fissaggio manuale del binario forato
④ etichetta neutra
⑤ divisorio trasversale
⑥ reggiripiano
⑦ supporto a croce
⑧ portaetichetta
⑨ binario forato

Per l’organizzazione di cassetti preesistenti o approntati individualmente sono disponibili 2 varianti di sistema:

Variante C

Nastro scanalato autoadesivo e divisorio trasversale standard

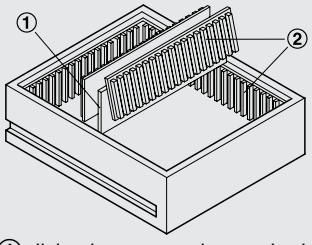

① divisorio trasversale standard
② nastro scanalato

Variante D

Listello scanalato e binario di supporto e divisorio trasversale

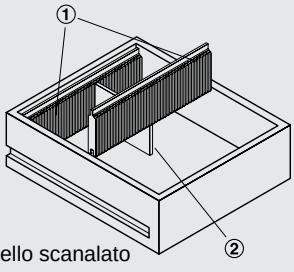

① listello scanalato
② divisorio trasversale

Variante B

In alternativa agli inserti in plastica si possono impiegare fondi in legno e bordi profilati, che possono essere posizionati nella zona centrale e inferiore dell’armadio estraibile dove non sono necessari cassetti con ripiani trasparenti.

Montaggio

Con binari e reggiripiani
I reggiripiani (montati capovolti) devono essere posizionati nelle scanalature nel fondo di legno.

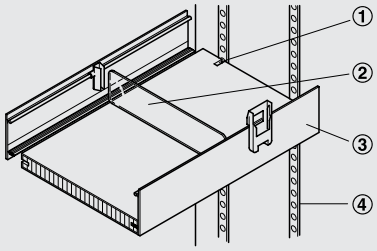

① scanalatura per reggiripiano
② ivisorio trasversale standard
③ bordo profilato EFF
④ binario

Con binari a parete e mensole

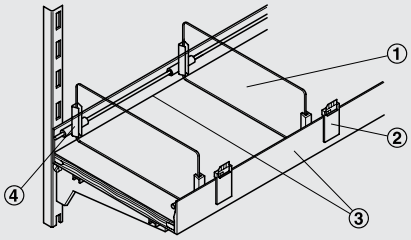

① divisorio trasversale standard
② portaetichetta
③ bordo profilato EFF
④ supporto a croce

Larghezza divisorio trasversale standard
Impiegando il divisorio trasversale standard nella variante B bisogna considerare la seguente formula: larghezza fondo – 14 mm = larghezza divisorio trasversale

Arredo tecnico, 11/2020. Dimensioni indicative. Con riserva di modifica tecnica.

Variante sistema A

→ Inserto armadio

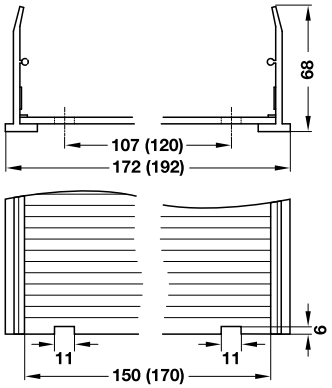

> Esecuzione: plastica
> Colore: trasparente
> Altezza: 68 mm
> Montaggio: da inserire sui reggiripiani

Lunghezza mm	Larghezza mm	Codice
938	172	700.10.454
901	192	700.10.463

Confezione: 1 oppure 10 pezzi

Avviso per l’ordine
Fornibile in lunghezze fisse. Quantità minima per ordine 100 pezzi.

Accessori ►32

→ Portaetichetta

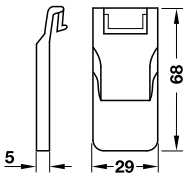

> Applicazione: per l'inserimento dell’etichetta neutra
> Esecuzione: plastica
> Colore: trasparente
> Montaggio: da agganciare sul bordo dell'inserto armadio

	Codice
Portaetichetta	700.11.451

Confezione: 10 oppure 100 pezzi

Etichetta neutra ►32

→ Supporto a croce

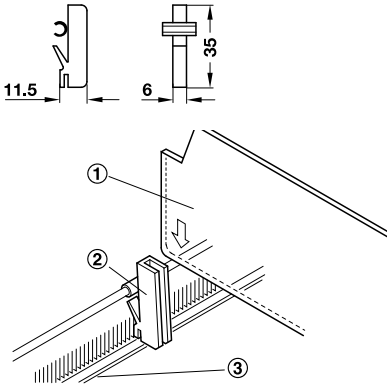

① Divisorio trasversale
② Supporto a croce
③ Inserto

> Applicazione: per l'inserimento del divisorio trasversale
> Esecuzione: plastica
> Colore: bianco
> Montaggio: da inserire sul profilo laterale dell’inserto

	Codice
Supporto a croce	700.22.758

Confezione: 1 oppure 100 pezzi

→ Divisorio trasversale

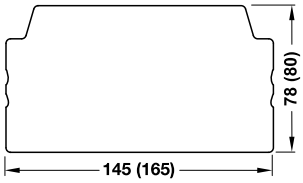

> Esecuzione: plastica
> Colore: trasparente
> Spessore materiale: 2 mm
> Montaggio: da inserire fra i supporti a croce

Utilizzabile per	Larghezza mm	Codice
Inserto armadio 172 mm	145	700.12.458
Inserto armadio 192 mm	165	700.12.467

Confezione: 10 oppure 100 pezzi

Arredo tecnico, 11/2020. Dimensioni indicative. Con riserva di modifica tecnica.

Variante sistema B

→ Bordo profilato EFF

da inserire in fresata

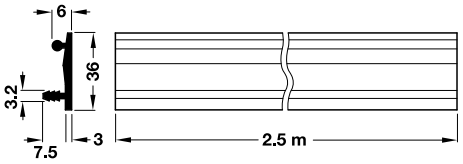

altezza 36 mm

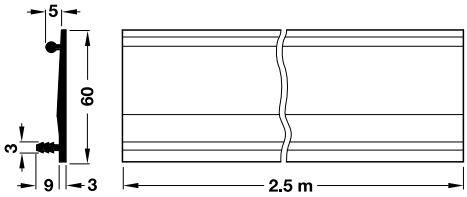

altezza 60 mm

> Esecuzione: plastica
> Colore: bianco
> Montaggio: da inserire in fresata sul bordo frontale di un ripiano in legno
> Lunghezza: 2500 mm

Altezza mm	Codice
36	700.21.712
60	700.21.722

Confezione: 1 pezzo

→ Supporto a croce

per bordo profilato EFF

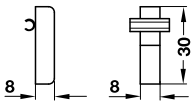

> Applicazione: da inserire nel suddivisore trasversale standard
> Esecuzione: plastica
> Colore: bianco
> Montaggio: da inserire nel profilo laterale del bordo profilato EFF

	Codice
Supporto a croce	700.22.703

Confezione: 1 oppure 100 pezzi

Divisorio trasversale standard ►33

→ Portaetichetta

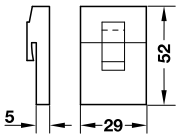

> Applicazione: per l'inserimento dell’etichetta neutra
> Esecuzione: plastica
> Colore: trasparente
> Montaggio: da inserire nel bordo profilato EFF

	Codice
Portaetichetta	700.11.415

Confezione: 10 oppure 100 pezzi

Etichetta neutra ►32

Arredo tecnico, 11/2020. Dimensioni indicative. Con riserva di modifica tecnica.

Accessori per varianti sistema A e B

→ Binario forato

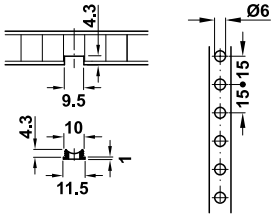

> Applicazione: per l'inserimento del reggiripiano
> Esecuzione: plastica
> Colore: bianco
> Montaggio: da inserire nella fresata realizzata nella struttura dell’armadio
> Lunghezza: 2500 mm

	Codice
Binario forato	283.45.702

Confezione: 1 pezzo

→ Reggiripiani

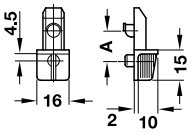

> Applicazione: per il montaggio di inserti armadio oppure di ripiani in legno sui binari
> Esecuzione: plastica
> Colore: trasparente
> Montaggio: da inserire nella foratura dei binari

Misura A mm	Codice
15	700.19.402

Confezione: 1 oppure 100 pezzi

→ Etichetta neutra

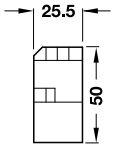

> Esecuzione: plastica
> Caratteristiche: senza foratura, prestampata con bordi preimpostati
> Montaggio: da inserire nel portaetichette

Colore	Confezione pezzi	Codice
giallo	1	700.13.357
bianco	1 oppure 500	700.13.759

Sistema variante C

→ Nastro con alette, autoadesivo

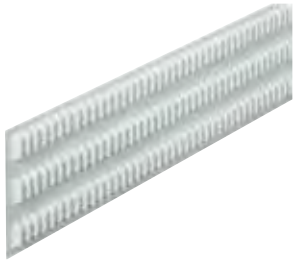

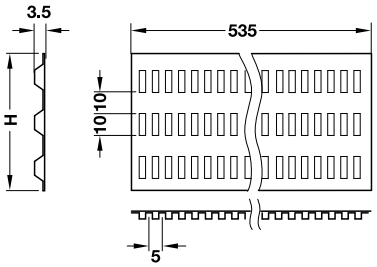

Avviso

Il nastro con alette, in altezza 40 e 80 mm, può essere incollato sui divisori trasversali (tagliandolo a metà).

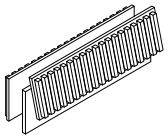

> Applicazione: suddivisione dei cassetti in combinazione con i divisori trasversali standard
> Esecuzione: plastica
> Colore: bianco
> spazio fra le alette 2.5 mm

Altezza H mm	Codice
40	700.24.789
60	700.24.725
80	700.24.734
120	700.24.752

Confezione: 1 oppure 25 pezzi

Divisorio trasversale standard ►33

Pagina informativa ►29

Arredo tecnico, 11/2020. Dimensioni indicative. Con riserva di modifica tecnica.

Varianti di sistema D

→ Listello scanalato
con 1 lato scanalato

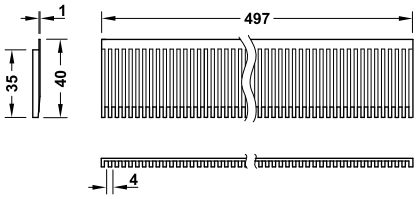

> Applicazione: suddivisione interna dei cassetti
> Esecuzione: plastica
> Colore: grigio

	Codice
Listello scanalato con 1 lato scanalato	700.27.502

Confezione: 1 oppure 50 pezzi

→ Listello scanalato
con 2 lati scanalati

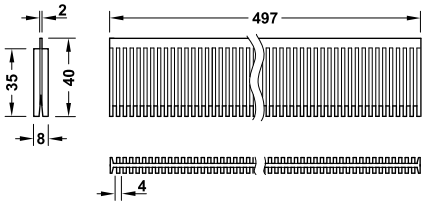

> Applicazione: suddivisione interna dei cassetti
> Esecuzione: plastica
> Colore: grigio

	Codice
Listello scanalato con 2 lati scanalati	700.27.511

Confezione: 1 oppure 25 pezzi

Avviso
Grazie all'utilizzo dei listelli a doppia scanalatura è possibile suddividere i cassetti con i vari divisori trasversali e elementi centrali con altezza di 35 mm.

Profilo a T

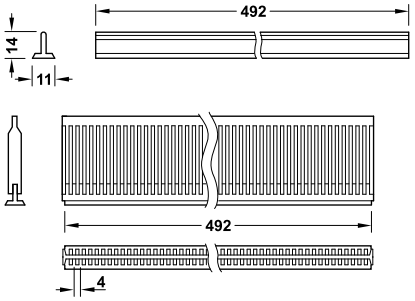

> Applicazione: per rendere maggiormente stabili i listelli con doppia scanalatura
> Esecuzione: alluminio
> Finitura: grezzo

	Codice
Profilo a T	700.27.002

Confezione: 1 oppure 25 pezzi

Listello di supporto

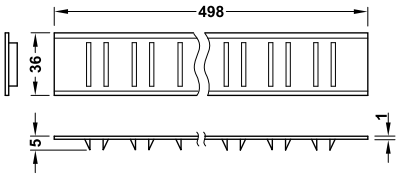

> Applicazione: per l'inserimento frontale del listello a doppia scanalatura
> Esecuzione: plastica
> Colore: grigio
> Montaggio: da incollare

	Codice
Listello di supporto	700.27.520

Confezione: 1 oppure 50 pezzi

Avviso
Fra i listelli di supporto si possono inserire in alternativa anche divisori in legno di 8 mm di spessore
.

Accessori per variante sistema B, C e D

→ Divisorio trasversale standard

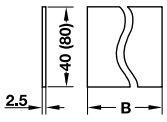

> Esecuzione: plastica
> Colore: trasparente
> Montaggio: da inserire in fresate di 2.5 mm fra il supporto a croce e il nastro con alette

Altezza mm	Misura B mm	Codice
40	80-180	700.33.000
80	80-310	700.34.007

Confezione: 1 pezzo

Avviso
> Per l'inserimento di divisori trasversali standard nella variante di sistema D devono essere presenti bordi laterali con spessore da 1.5 mm.
> A partire da un altezza di 80 mm ed una larghezza di 171 mm il divisorio trasversale ha un foro centrale.

Arredo tecnico, 11/2020. Dimensioni indicative. Con riserva di modifica tecnica.

Moduli ad incasso

Varianti finiture: inserto bianco/nero, bordo a telaio cromato lucido/ cromato opaco

> Applicazione: mobili, caravan e cantieri navali
> Esecuzione: plastica

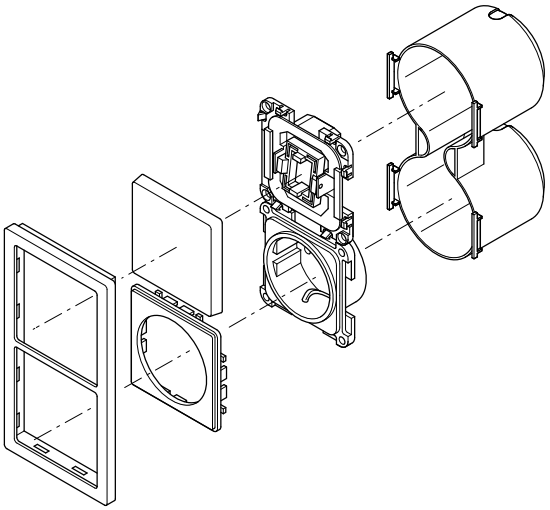

Avviso per l'ordine
Varianti specifiche per altri mercati disponibili su richiesta.

HOSPA Ø 3.0

→ Bordo a telaio per prese ed interruttori

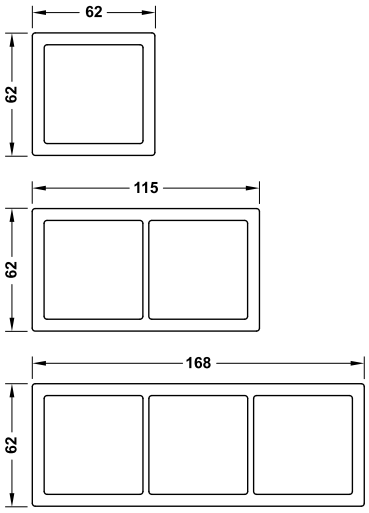

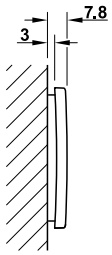

Versione	Finitura/Colore	Confezione	Codice
singola	cromato lucido	1 oppure 20	820.89.031
	cromato opaco	1 oppure 20	820.89.030
	bianco lucido	1 oppure 20	820.89.032
	bianco opaco	1	820.89.033
	nero opaco	1	820.89.034
a 2 moduli	cromato lucido	1 oppure 20	820.89.041
	cromato opaco	1 oppure 20	820.89.040
	bianco lucido	1 oppure 20	820.89.042
	bianco opaco	1	820.89.043
	nero opaco	1	820.89.044
a 3 moduli	cromato lucido	1 oppure 20	820.89.051
	cromato opaco	1 oppure 20	820.89.050
	bianco lucido	1 oppure 20	820.89.052
	bianco opaco	1	820.89.053
	nero opaco	1	820.89.054

→ Scatola di protezione

Schema di foratura

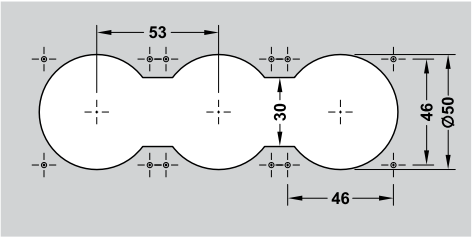

> Caratteristiche: elemento antistrappo laterale
> Colore: nero
> Profondità: 34 mm
> Foro Ø: 50 mm

Versione	Codice
singola	820.87.929
a 2 moduli	820.87.938
a 3 moduli	820.87.947

Confezione: 1 pezzo

Avviso
In tutte le installazioni a 230 volt (come ad es. una stazione di ricarica USB, prese Schuko o interruttori) devono essere utilizzate scatole di protezione prese.

Arredo tecnico, 11/2020. Dimensioni indicative. Con riserva di modifica tecnica.

→ Interruttore universale (interruttore/ deviatore)

> Caratteristiche: con raccordo a vite per cavo fino 2,5 mm²

	Codice
Interruttore universale	820.80.752

Confezione: 1 pezzo

Pulsante a bilico per interruttore

Finitura/Colore	Codice
bianco opaco	820.89.060
nero opaco	820.89.061

Confezione: 1 pezzo

→ Presa Schuko

> Caratteristiche: con raccordo a vite per cavo fino 2,5 mm²

Finitura/Colore	Codice
bianco opaco	820.89.070
nero opaco	820.89.071

Confezione: 1 pezzo

→ Presa Schuko con coperchio

> Caratteristiche: con raccordo a vite per cavo fino 2,5 mm²

Finitura/Colore	Codice
bianco opaco	820.89.072
nero opaco	820.89.073

Confezione: 1 pezzo

→ Moduli presa antenna TV-radio

> Colore: nero

	Caratteristiche		Codice
Modulo F SAT	femmina/femmina		829.54.340
Modulo presa antenna	femmina/femmina		829.54.350
Modulo presa antenna	maschio/maschio		829.54.351

Confezione: 1 pezzo

Possibili altre configurazioni su richiesta

→ Modulo USB di ricarica

> Caratteristiche: 2 prese, protezione da sovraccarico e cortocircuito
> Potenza in uscita: 10 W
> Potenza assorbita in stand-by: 0,1 W

Finitura/Colore	Codice
bianco opaco	820.89.080
nero opaco	820.89.081

Confezione: 1 pezzo

→ Telaio base per prese dati

Versione	Finitura/ Colore	Codice
a 1 ingresso	bianco opaco	829.54.761
a 1 ingresso	nero opaco	829.54.361
a 2 ingressi	bianco opaco	829.54.762
a 2 ingressi	nero opaco	829.54.362

Confezione: 1 pezzo

→ Moduli prese dati

> Caratteristiche: femmina/femmina

	Codice
Modulo HDMI	829.54.310
Modulo USB 3.0 A/A	829.54.321
RJ-45, Cat. 6a	820.89.120

Confezione: 1 pezzo

Arredo tecnico, 11/2020. Dimensioni indicative. Con riserva di modifica tecnica.

Set da incasso

Varianti finiture: inserto bianco/nero, bordo a telaio cromato lucido/ cromato opaco

> profondità di montaggio esigua di 40,5 mm
> set preconfezionati - montaggio semplice con vite

> Applicazione: mobili, caravan e cantieri navali
> Esecuzione: plastica

Avviso per l'ordine
Varianti specifiche per altri mercati sono disponibili su richiesta.
Il cavo di collegamento con spina Schuko e connettore GST18 è da ordinare a parte.

→ Interruttore e presa

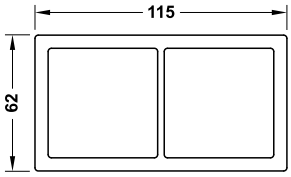

Avviso
L'interruttore comanda solo la presa di corrente.

> Connessione: cavo di alimentazione da 0,5 m - 3 x 1,5 mm² con connettore GST18; cavo di connessione da 2 m 0,75 mm² con connettore piatto Euro
> Tipo di prresa: 1 Schuko, F (DE)

230 V GST18

Finitura/Colore	Codice
inserto bianco, bordo a telaio cromato lucido	820.89.140
inserto bianco, bordo a telaio cromato opaco	820.89.141
inserto nero, bordo a telaio cromato lucido	820.89.142
inserto nero, bordo a telaio cromato opaco	820.89.143
inserto nero, bordo a telaio nero opaco	820.89.144

Confezione: 1 pezzo

→ Presa doppia

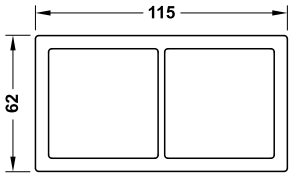

> Connessione: cavo di alimentazione da 0,5 m - 3 x 1,5 mm² con connettore GST18
> Tipo di presa: 2 Schuko, F (DE)

230 V GST18

Finitura/Colore	Codice
inserto bianco, bordo a telaio cromato lucido	820.89.150
inserto bianco, bordo a telaio cromato opaco	820.89.151
inserto nero, bordo a telaio cromato lucido	820.89.152
inserto nero, bordo a telaio cromato opaco	820.89.153
inserto nero, bordo a telaio nero opaco	820.89.154

Confezione: 1 pezzo

→ Presa doppia con coperchio

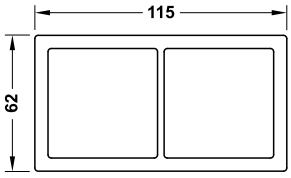

> Connessione: cavo di alimentazione da 0,5 m - 3 x 1,5 mm2 con connettore GST18
> Tipo di presa: 2 Schuko, F (DE)

230 V GST18

Finitura/Colore	Codice
inserto bianco, bordo a telaio cromato lucido	820.89.155
inserto nero, bordo a telaio cromato opaco	820.89.156
inserto nero, bordo a telaio nero opaco	820.89.157

Confezione: 1 pezzo

→ Elemento presa e carica batteria USB

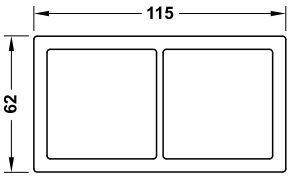

> Connessione: cavo di alimentazione 0,5 m - 3 x 1,5 mm² con connettore GST18
> Tipo di presa: 2 Schuko, F (DE); 2 USB (5 V/2,1 A)

230 V GST18

Finitura/Colore	Codice
inserto bianco, bordo a telaio cromato lucido	820.89.145
inserto nero, bordo a telaio cromato opaco	820.89.146
inserto nero, bordo a telaio nero opaco	820.89.147

Confezione: 1 pezzo

Arredo tecnico, 11/2020. Dimensioni indicative. Con riserva di modifica tecnica.

Cavo di alimentazione

> Caratteristiche: dati cavo: H05VV-F3G 1,5 mm², con connettore avvitato e spina Schuko

Lunghezza mm	Schuko	Ita
3000	822.94.320	-
2000	822.94.302	822.94.323

Confezione: 1 pezzo

Cavo di interconnessione GST18

> Applicazione: per prolungare i cavi dotati di connettore GST, oppure per il collegamento in serie delle prese tramite distributore
> Caratteristiche: con spina e presa GST18

Lunghezza mm	Codice
300	822.94.300
1000	822.94.301
2000	822.94.303

Confezione: 1 pezzo

Distributori GST18, 230 V, 20 A, 3 poli

Distributore T

Distributore H, con piastrina di montaggio

Distributore HH, con piastrina di montaggio

> Applicazione: per il collegamento in serie delle prese con connettore GST18
> Esecuzione: plastica
> Finitura/Colore: nero

GST18 GST18

Produktart	Numero uscite	Codice
Distributore T	2 uscite, GST18	820.52.885
Distributore H	3 uscite, GST18	820.52.886
Distributore HH	5 uscite, GST18	820.52.887

Confezione: 1 pezzo

Arredo tecnico, 11/2020. Dimensioni indicative. Con riserva di modifica tecnica.

KAPSA S, multipresa a incasso con sportello

> bassa profondità di installazione
> installazione frontale

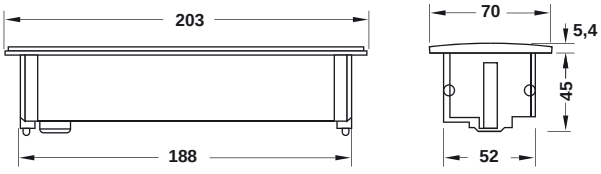

> Applicazione:	per top di cucine, scrivanie, tavoli riunione.
> Esecuzione:	sportello: alluminio
> Finitura:	verniciato o anodizzato
> Caratteristiche:	Installabile anche su piani verticali Le prese sono accessibili da ambo i lati
> Montaggio:	a incasso, sportello intercambiabile con fissaggio a clip sul telaio
> Indice di protezione:	IP20

Avviso
Nell'ambiente cucina, in caso di installazione su piani di lavoro, è consigliabile mantenere una distanza di 600 mm da lavelli o piani cottura (indice di protezione IP20).

→ Inserto elettrificato

Fornitura
Multipresa con cavo di alimentazione 2 m con spina Schuko.

Modello	Composizione	Schuko	Schuko/Ita
3 moduli	3 prese 230 V	822.92.334	822.92.338
	2 presa 230 V 2 prese USB di ricarica	822.92.335	822.92.337
	2 presa 230 V 1 modulo personalizzabile	822.92.339	–
	1 presa 230 V, 2 prese USB di ricarica, 1 modulo personalizzabile	–	822.92.336

Confezione: 1 pezzo

Avviso per l'ordine
Sportello e gli accessori per modulo personalizzabile sono da ordinare a parte, cavo di alimentazione da 2 m compreso nella fornitura.

→ Sportello

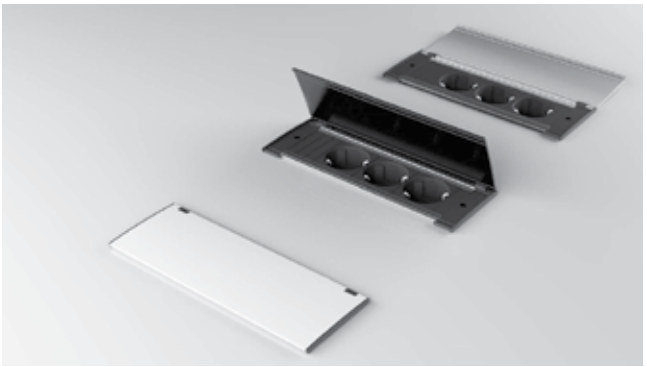

Finitura	Schuko/Ita
anodizzato argento	822.92.940
verniciato nero	822.92.340
verniciato bianco	822.92.740
simil inox	822.92.943

Confezione: 1 pezzo

Arredo tecnico, 11/2020. Dimensioni indicative. Con riserva di modifica tecnica.

KAPSA XS e KAPSA XXS, multi e monopresa a incasso con sportello

Multipresa Kapsa XS, 2 moduli

Multipresa Kapsa XXS, 1 modulo

> bassa profondità di installazione
> installazione frontale

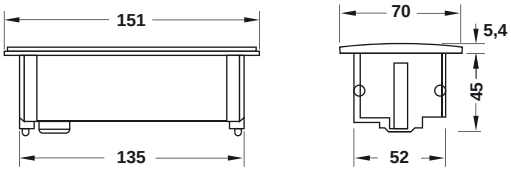

Multipresa Kapsa XS, 2 moduli

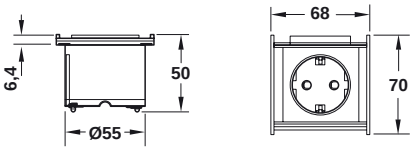

Multipresa Kapsa XXS, 1 modulo

> Applicazione:	per top di cucine, scrivanie, tavoli riunione.
> Esecuzione:	sportello: alluminio
> Finitura:	verniciato o anodizzato
> Caratteristiche:	Installabile anche su piani verticali Le prese sono accessibili da ambo i lati
> Montaggio:	a incasso, sportello intercambiabile con fissaggio a clip sul telaio
> Indice di protezione:	IP20

Avviso
Nell'ambiente cucina, in caso di installazione su piani di lavoro, è consigliabile mantenere una distanza di 600 mm da lavelli o piani cottura (indice di protezione IP20).

→ Inserto elettrificato

Fornitura
Multipresa con cavo di alimentazione 2 m con spina Schuko.

Modello	Composizione	Schuko	Schuko/Ita
Kapsa XS 2 moduli	2 prese 230 V	822.92.385	822.92.345
	1 presa 230 V 2 prese USB di ricarica	822.92.370	822.92.344
Kapsa XXS 1 modulo	1 prese 230 V	822.92.390	–

Confezione: 1 pezzo

Avviso per l'ordine
Sportello e gli accessori per modulo personalizzabile sono da ordinare a parte, cavo di alimentazione da 2 m compreso nella fornitura.

→ Sportello

Modello	Finitura	Schuko/Ita
per Kapsa XS 2 moduli	simil inox	822.92.942
	verniciato nero	822.92.341
	verniciato bianco	822.92.741
per Kapsa XXS 1 modulo	simil inox	822.92.941
	verniciato nero	822.92.343
	verniciato bianco	822.92.743

Confezione: 1 pezzo

Arredo tecnico, 11/2020. Dimensioni indicative. Con riserva di modifica tecnica.

Monopresa PIX

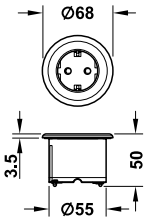

> anelli decorativi intercambiabili disponibili nei colori nero, bianco e acciaio inox

> Applicazione:	cucina e ufficio
> Esecuzione:	struttura in plastica
> Finitura:	nero, con anelli decorativi
> Montaggio:	foro passante, fissaggio frontale con viti a testa cilindrica
> Diametro foro:	56 mm
> Indice di protezione:	IP20

Avviso
Nell'ambiente cucina, in caso di installazione su piani di lavoro, è consigliabile mantenere una distanza di 600 mm da lavelli o piani cottura (indice di protezione IP20).

→ Monopresa Pix con presa Schuko

Fornitura
1 elemento presa,
cavo di alimentazione 2 m con spina Schuko,
3 anelli decorativi (in colore nero, bianco, acciaio inox).

Modello	Schuko
1 presa Schuko 230 V e 3 anelli decorativi	820.08.351

Confezione: 1 pezzo

→ Monopresa PIX personalizzabile

es. di configurazione Monopresa Pix con modulo USB di ricarica.

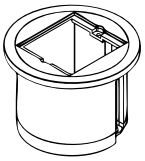

> Applicazione:	ufficio
> Caratteristiche:	adatta per il montaggio di moduli personalizzabili standard oppure compatibili
> Esecuzione:	struttura in plastica
> Finitura:	nero
> Montaggio:	foro passante, fissaggio frontale con viti a testa cilindrica
> Diametro foro:	56 mm

Fornitura
1 elemento per montaggio modulo personalizzabile,
2 anelli decorativi (colore nero, bianco)

Modello	Schuko
1 elemento per modulo personalizzabile, 2 anelli decorativi	822.92.053

Confezione: 1 pezzo

Avviso per l'ordine
Accessori per modulo personalizzabile da ordinare a parte.

→ Set coperture girevoli

Esecuzione	Finitura	Schuko/Ita
Plastica	bianco	822.92.050
	simil inox	822.92.051
	nero	822.92.052

Confezione: 1 pezzo

Arredo tecnico, 11/2020. Dimensioni indicative. Con riserva di modifica tecnica.

DESK 2, multipresa da applicare per ufficio

> soluzione di design per postazioni all'avanguardia
> adatta per montaggio in opera senza lavorazioni sul piano

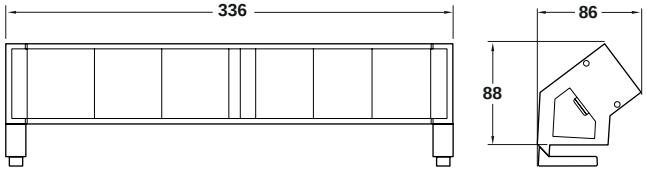

> Applicazione:	scrivanie ufficio, tavoli riunione
> Esecuzione:	alluminio
> Montaggio:	installazione mobile tramite morsetti premontati per piani spessore 10 - 40 cm
> Indice di protezione:	IP20

Avviso
Nell'ambiente cucina, in caso di installazione su piani di lavoro, è consigliabile mantenere una distanza di 600 mm da lavelli o piani cottura (indice di protezione IP20).

Modello	Finitura	Schuko/Ita
3 prese Schuko/ita 230 V, 2 USB di ricarica, 1 modulo personalizzabile	bianco	822.93.100
	simil inox	822.93.101
	nero	822.93.102

Confezione: 1 pezzo

Avviso per l'ordine
Cavo di alimentazione e accessori per modulo personalizzabile da ordinare a parte.
Per spessori piano maggiori (max 55 mm) è possibile utilizzare i morsetti per la presa Desk 1, codice: 822.93.050

→ Morsetti di aggancio

per spessore piano superiore a 40 mm e max 55 mm

> Applicazione:	per piani con spessore max 55 mm
> Esecuzione:	alluminio
> Finitura:	anodizzato argento

	Codice
Staffe d'aggancio in alluminio	822.93.050

Confezione: 1 set

Avviso per l'ordine
Per piani da 10 a 40 mm utilizzare i morsetti premontati sulla multipresa Desk 2.

→ Cavo di alimentazione

> Caratteristiche:	con connettore avvitato e spina Schuko
> Dati cavo:	H05 VV-F3G, 1,5 mm²

Lunghezza mm	Schuko	Ita
2000	822.94.302	–
3000	822.94.320	822.94.323

Confezione: 1 pezzo

Arredo tecnico, 11/2020. Dimensioni indicative. Con riserva di modifica tecnica.

Guarnitura per tavolo estraibile filo ripiano

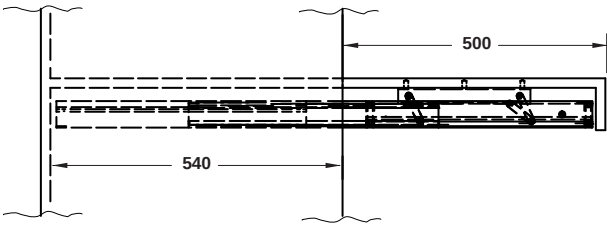

> Esecuzione:	guida: alluminio, componenti: acciaio
> Finitura:	guida: anodizzato naturale, componenti: zincato
> Per larghezza mobile:	450, 600, 900, 1200 mm
> Portata:	40 kg
> Spessore piano:	15-20 mm
> Per profondità mobile:	min. 540 mm
> Lunghezza d'estrazione:	470 mm

Fornitura
1 paio di guide a scivolamento
materiale di fissaggio
piano tavolo non compreso
istruzioni di montaggio

Per larghezza mobile mm	Codice
450	505.73.923
600	505.73.924
900	505.73.925
1200	505.73.926

Confezione: 1 pezzo

Guarnitura per tavolo estraibile filo top

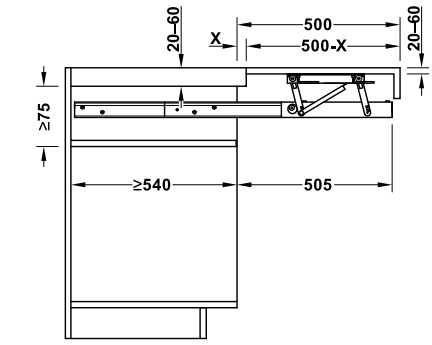

Y = larghezza in luce – 5 mm
La larghezza del piano di lavoro deve essere compresa tra 410–1170 mm.

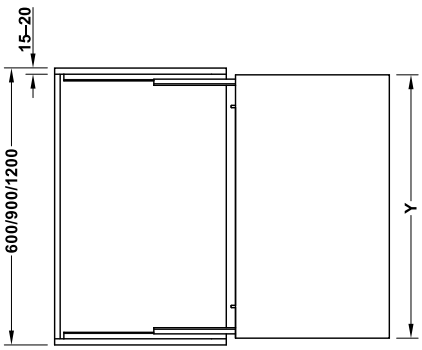

> Esecuzione:	guida: alluminio
> Finitura:	anodizzato naturale
> Per larghezza mobile:	450, 600, 900, 1200 mm
> Portata:	40 kg
> Spessore piano:	20-40 mm
> Per profondità mobile:	min. 540 mm
> Lunghezza d'estrazione:	500 mm

Fornitura
1 paio di guide a scivolamento, materiale di fissaggio, piano tavolo non compreso, istruzioni di montaggio

Per larghezza mobile mm	Codice
450	505.73.933*
600	505.75.984
900	505.75.985
1200	505.75.986

Confezione: 1 pezzo
Avviso
* L'articolo 505.73.933 è fornibile solo su commissione.
Per info, disponibilità e prezzi contattare l'ufficio vendite.

Arredo tecnico, 11/2020. Dimensioni indicative. Con riserva di modifica tecnica.

Meccanismo per tavolo estraibile con telaio di sostegno pieghevole

> tutto il tavolo è alloggiato in un cassetto
> fino a 5 posti
> adatto per larghezza mobile 600-900-1200 mm
> gamba telescopica per adattarsi ad ogni soluzione progettuale

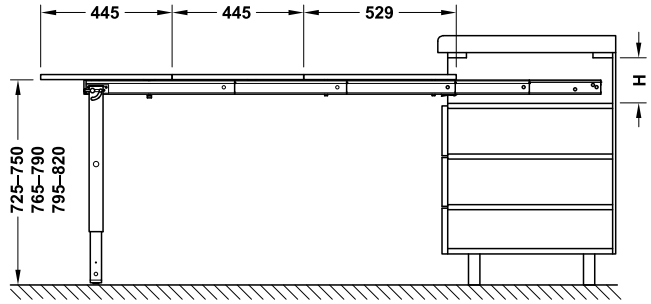

> Applicazione:	per cucina e soggiorno,tutta la guarnitura può essere installata in un cassetto, il cui frontale è a ribalta
> Esecuzione:	profilo guida: alluminio,telaio di sostegno: alluminio
> Finitura/Colore:	anodizzato
> Profondità di montaggio in luce:	≥560 mm
> Altezza di montaggio in luce:	misura H = min. 83 mm + 3 x spessore piano tavolo
> Portata:	ca. 100 kg
> Caratteristiche:	telaio di sostegno pieghevole e con gamba telescopica

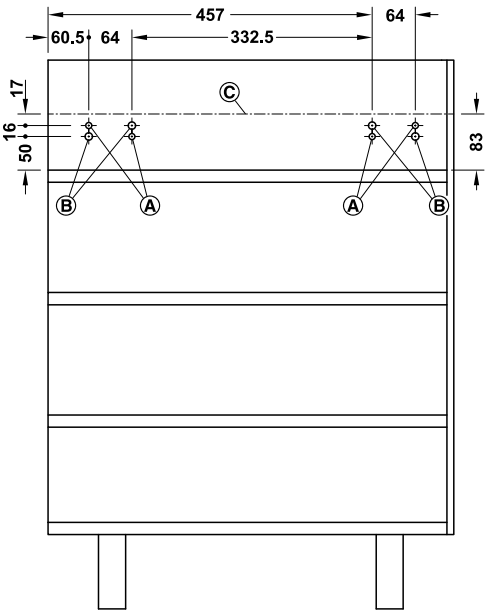

vista laterale

Ⓐ ∅ 8 mm, profondità: 13 mm
Ⓑ ∅ 10 mm, profondità: min. 3,5 mm
Ⓒ bordo superiore guarnitura

Fornitura
1 guarnitura per tavolo estraibile con telaio di sostegno, istruzioni di montaggio

Larghezza in montaggio mm	Codice
562	642.19.927
862	642.19.928
1162	642.19.929

Confezione: 1 guarnitura

Avviso per l'ordine
Il piano del tavolo non è incluso.
6 cerniere per montaggio invisibile, 1 maniglia da incasso e la ferramenta per il frontale cassetto a ribalta: sono da ordinare a parte.

Arredo tecnico, 11/2020. Dimensioni indicative. Con riserva di modifica tecnica.

Telaio per tavolo
con regolazione in altezza elettrica

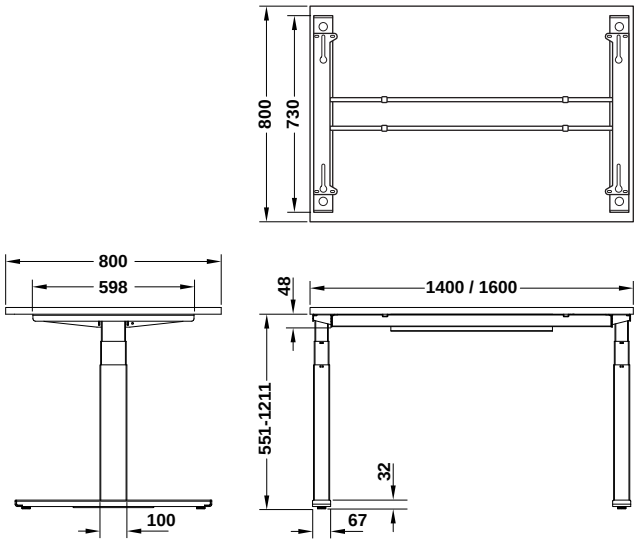

Esempio: composizione di una scrivania (vedi foto a fianco)
Per la composizione di una scrivania ordinare:
2 Colonne lift
1 set piedi base e mensola per piano
1 set traverse per tavolo (1 set contiene 2 traverse)
1 centralina
1 dispositivo di comando a scelta tra:
- pulsantiera di design
- unità di comando.

Come optional è possibile ordinare:
- canalina portacavi

Avviso
Il piano del tavolo non è compreso nella fornitura

→ Colonna lift

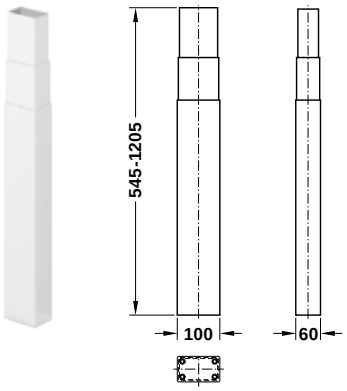

> Applicazione:	per sollevare e abbassare piani di lavoro
> Caratteristiche:	tramite il collegamento di più lift è possibile sollevare anche piani di lavoro con forme a L oppure ad U, comando con interruttore a tasto
> Portata:	circa 60 kg per meccanismo di sollevamento con carico distribuito uniformemente, max. momento flettente 150 Nm
> Regolazione in altezza:	551–1211 mm, elettrica in continuo
> Montaggio:	per montaggio al fianco, durante il montaggio la colonna lift deve essere completamente abbassata
> Velocità corsa:	38 mm/s

	Finitura	Corsa	Codice
Colonna lift	bianco	660 mm	642.71.027

Confezione: 1 pezzo

Arredo tecnico, 11/2020. Dimensioni indicative. Con riserva di modifica tecnica.

→ Set piedi base e mensola per piano

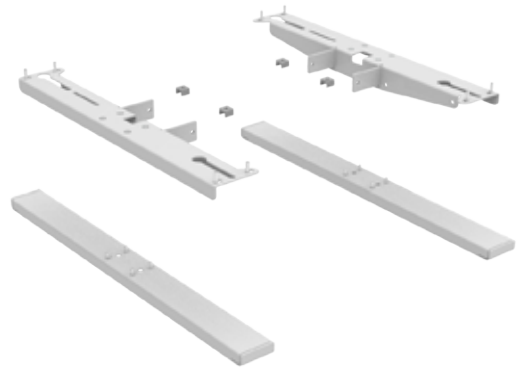

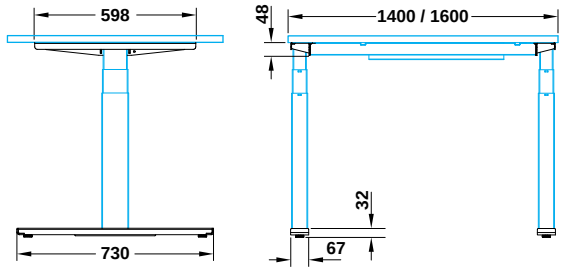

> Esecuzione: acciaio
> Finitura: verniciato a polvere
> Colore: bianco RAL 9016

Fornitura
2 mensole per fissaggio piano
2 piedi base

	Codice
Kit piedi e mensole per piano	642.72.010

Confezione: 1 set

→ Set traverse per tavolo

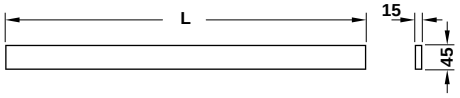

> Esecuzione: acciaio
> Finitura: verniciato a polvere
> Colore: bianco RAL 9016

Lunghezza L mm	Codice
1234 per tavolo da 1400	642.72.020
1434 per tavolo da 1600	642.72.021

Confezione: 1 set (2 pezzi)

→ Canalina portacavi

> Applicazione: da applicare sotto il piano per l'organizzazione ottimale dei cavi
> Esecuzione: acciaio
> Finitura: verniciato a polvere
> Colore: bianco RAL 9016

	Codice
Canalina portacavi	631.25.310

Confezione: 1 pezzo

Arredo tecnico, 11/2020. Dimensioni indicative. Con riserva di modifica tecnica.

→ Centralina

> Applicazione: per il controllo di colonne lift regolabili in altezza elettricamente. In discesa non è possibile impostare altezze di fine corsa intermedie, il lift deve sempre scendere a zero.
> Versione: con protezione da sovraccarico e funzione start/stop
> Montaggio: posizionamento tramite velcro

Fornitura
1 Unità di controllo
1 cavo di alimentazione
2 cavi di connessione alle colonne lift elettriche

Utilizzabile per	Portata kg	Potenza W	Tensione nominale V	Codice
2 gambe Idea	120	200	AC 230	633.52.022

Confezione: 1 pezzo

→ Pulsantiera di design

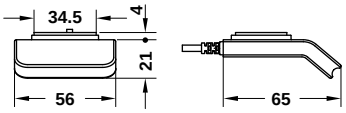

> Applicazione: elemento di comando per centralina
> Caratteristiche: azionamento intuitivo della salita e discesa
> Dimensioni (Lu x La x A): 56 x 66 x 21 mm
> Montaggio: da avvitare sotto top

	Codice
Pulsantiera	642.71.350

Confezione: 1 pezzo

Funzionamento

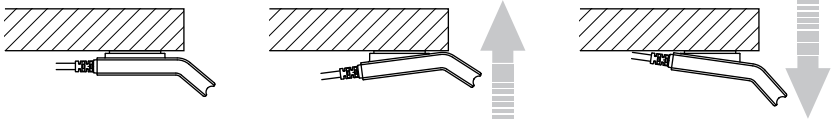

Sollevatore fermo | Sollevatore in salita | Sollevatore in discesa

→ Unità di comando
con 3 posizioni di memoria e display con indicazione altezza

> Applicazione: elemento di comando per centralina
> Esecuzione: plastica
> Dimensioni (Lu x La x A): 160x40x25 mm
> Caratteristiche: display LED con indicazione altezza, 3 tasti memoria
> Montaggio: da avvitare con angolare di fissaggio

Colore	Codice
nero	633.03.298

Confezione: 1 pezzo

Fornitura
cavo da 1,7 m, con jack plug modulare

Arredo tecnico, 11/2020. Dimensioni indicative. Con riserva di modifica tecnica.

Telaio per scrivania - Project Häfele Officys TE501/TE601

per piani di lavoro con regolazione in altezza elettrica

Vitaflex

> Modello performante per mobili in serie
> Qualità certificata
> Con rilevamento collisioni

> Esecuzione:	acciaio
> Finitura:	verniciato epossidico
> Regolazione in altezza:	motorizzato, regolazione in continuo, TE501: altezza telaio 690–1190 mm, TE601: altezza telaio 600-1250 mm
> Portata:	100 kg con distribuzione del carico uniforme

Avviso
Gli accessori del programma telai per scrivanie Häfele Officys, montati direttamente al telaio tramite bracci di supporto, non possono essere utilizzati per i telai indicati in questa pagina.

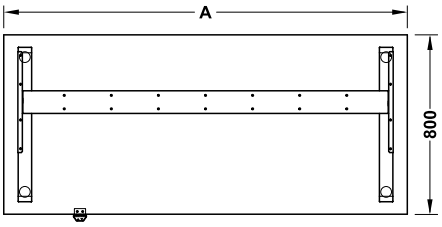

Larghezza telaio = misura A - 126 mm

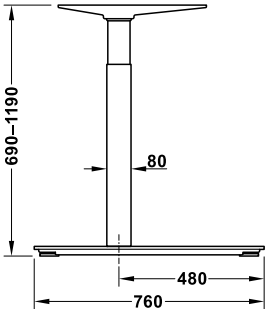

TE501

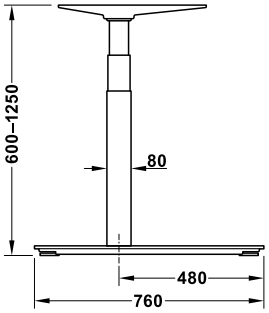

TE601

Fornitura
2 gambe con unità di comando integrata
1 traversa
1 driver compatto con spina
1 cavo motore
1 elemento di comando
1 set materiale di fissaggio

Misura A mm	Confezione guarniture	TE501 bianco alluminio, RAL 9006	TE501 nero grafite, RAL 9011	TE501 bianco segnale, RAL 9003	TE601 bianco alluminio, RAL 9006	TE601 nero grafite, RAL 9011	TE601 bianco segnale, RAL 9003
1000	1	633.50.770	633.50.820	633.50.760	633.50.870	633.50.880	633.50.830
1200	1	633.50.771	633.50.821	633.50.761	633.50.871	633.50.881	633.50.831
1400	1	633.50.772	633.50.822	633.50.762	633.50.872	633.50.882	633.50.832
1600	1	633.50.773	633.50.823	633.50.763	633.50.873	633.50.883	633.50.833
	10	633.93.212	633.93.312	633.93.712	633.93.242	633.93.342	633.93.742
	20	633.93.222	633.93.322	633.93.722	633.93.252	633.93.352	633.93.752
	30	633.93.232	633.93.332	633.93.732	633.93.262	633.93.362	633.93.762
1800	1	633.50.774	633.50.824	633.50.764	633.50.874	633.50.884	633.50.834
	10	633.93.213	633.93.313	633.93.713	633.93.243	633.93.343	633.93.743
	20	633.93.223	633.93.323	633.93.723	633.93.253	633.93.353	633.93.753
	30	633.93.233	633.93.333	633.93.733	633.93.263	633.93.363	633.93.763
2000	1	633.50.775	633.50.825	633.50.765	633.50.875	633.50.885	633.50.835
	10	633.93.214	633.93.314	633.93.714	633.93.244	633.93.344	633.93.744
	20	633.93.224	633.93.324	633.93.724	633.93.254	633.93.354	633.93.754
	30	633.93.234	633.93.334	633.93.734	633.93.264	633.93.364	633.93.764

Arredo tecnico, 11/2020. Dimensioni indicative. Con riserva di modifica tecnica.

Telaio per scrivania - Project Häfele Officys TE601 Bench

per piani di lavoro con regolazione in altezza elettrica

> soluzione ottimale per 2 postazioni di lavoro adiacenti
> postazione di lavoro regolabile singolarmente

> Esecuzione:	acciaio
> Finitura:	verniciato epossidico
> Regolazione in altezza:	motorizzato, regolazione in continuo, altezza telaio 600–1250 mm
> Portata:	100 kg per ogni postazione di lavoro

Fornitura
4 gambe con coperture e unità di comando integrata
2 traverse
2 cavi motore
2 elementi di comando
1 set materiale di fissaggio

Misura A mm	bianco alluminio, RAL 9006	nero grafite, RAL 9011	bianco segnale, RAL 9003
1600	633.50.635	633.50.645	633.50.655
1800	633.50.636	633.50.646	633.50.656
2000	633.50.637	633.50.647	633.50.657

Confezione: 1 pezzo

Avviso per l'ordine
Traverse portacavi e supporto per pannello divisorio longitudinale sono da ordinare a parte.

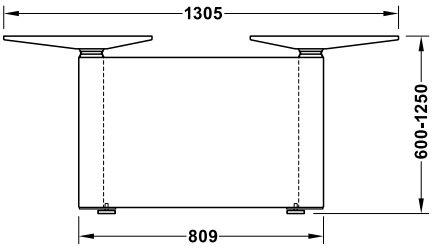

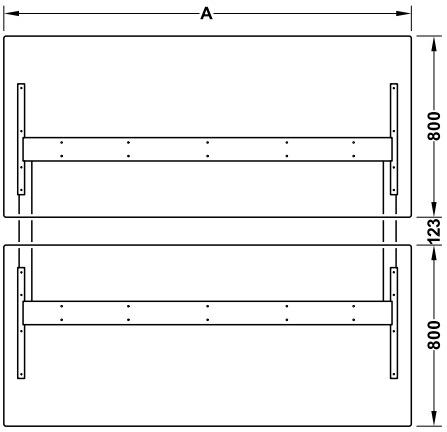

Arredo tecnico, 11/2020. Dimensioni indicative. Con riserva di modifica tecnica.

→ Traversa portacavi

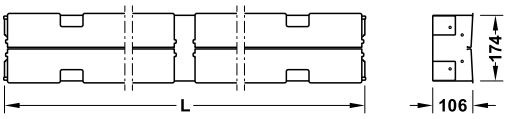

> Applicazione: per alloggiamento di cavi e prese, da fissare al telaio TE601 Bench
> Esecuzione: acciaio
> Finitura: verniciato epossidico
> Montaggio: da avvitare alle gambe della scrivania

Fornitura
1 traversa portacavi
4 tappi terminali a ribalta
1 set materiale di fissaggio

Misura A mm	Lunghezza L mm	bianco alluminio, RAL 9006	nero grafite, RAL 9011	bianco segnale, RAL 9003
1600	1355	633.92.291	633.92.391	633.92.791
1800	1555	633.92.292	633.92.392	633.92.792
2000	1755	633.92.293	633.92.393	633.92.793

Confezione: 1 pezzo

→ Supporto per pannello divisorio

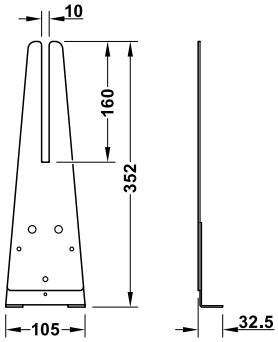

> Applicazione: per il fissaggio del pannello divisorio longitudinale al telaio TE601 Bench
> Esecuzione: acciaio
> Finitura: verniciato epossidico
> Montaggio: da avvitare alle gambe della scrivania

Fornitura
1 set supporto per pannello divisorio
1 set materiale di fissaggio

	Colore	Codice
Supporto	bianco alluminio, RAL 9006	633.92.299
	nero grafite, RAL 9011	633.92.399
	bianco segnale, RAL 9003	633.92.799

Confezione: 1 pezzo

Arredo tecnico, 11/2020. Dimensioni indicative. Con riserva di modifica tecnica.

Scale scorrevoli

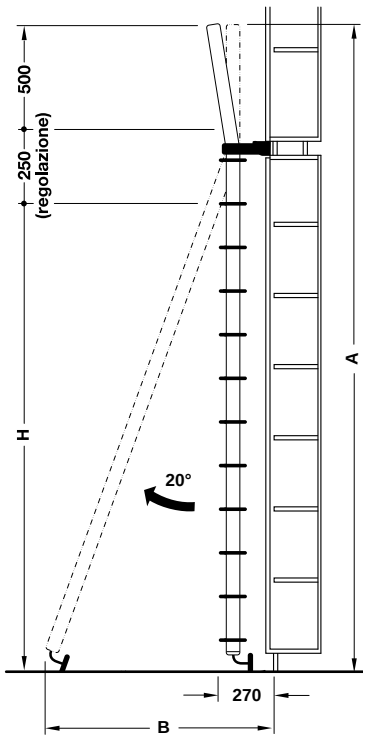

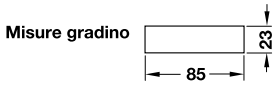

Numero gradini	Larghezza scala alla base	Altezza A scala chiusa	Apertura laterale alla base B
7	600	2500	720
8	620	2750	780
9	640	3000	840
10	660	3250	900
11	680	3500	960
12	700	3750	1020

> Esecuzione: montanti: acciaio inox, gradini: alluminio
> Diametro: montante 15 mm
> Caratteristiche: completa di carrello e ruote, l'inclinazione della scala è regolabile
> Portata: 150 kg
> Montaggio: da agganciare

H mm	Altezza d'aggancio mm	Altezza A (scala chiusa) mm	Quantità gradini	Peso kg	Codice
1680	1.850 - 2.100	2500	7	10,20	819.25.001
1920	2.090 - 2.340	2750	8	11,20	819.25.002
2160	2.330 - 2.580	3000	9	12,20	819.25.003
2400	2.570 - 2.820	3250	10	13,20	819.25.004
2640	2.810 - 3.060	3500	11	14,20	819.25.005
2880	3.050 - 3.290	3750	12	15,20	819.25.006

Confezione: 1 pezzo

→ Binario

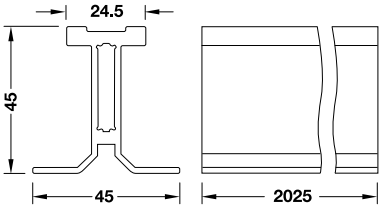

> Esecuzione: alluminio naturale
> Lunghezza: 2025 mm
> Montaggio: frontale con viti

	Codice
Binario	819.25.090

Confezione: 1 pezzo

→ Giunzione per binario e curva

	Codice
Giunzione per binario e curva	819.25.092

Confezione: 1 pezzo

→ Curva

> Esecuzione: alluminio naturale
> Dimensioni: 625 x 625 mm
> Montaggio: frontale con viti

	Codice
Curva	819.25.091

Confezione: 1 pezzo

→ Fine corsa

> Esecuzione: PVC
> Colore: nero

	Codice
Fine corsa	819.25.093

Confezione: 1 pezzo

Arredo tecnico, 11/2020. Dimensioni indicative. Con riserva di modifica tecnica.

Scala da agganciare

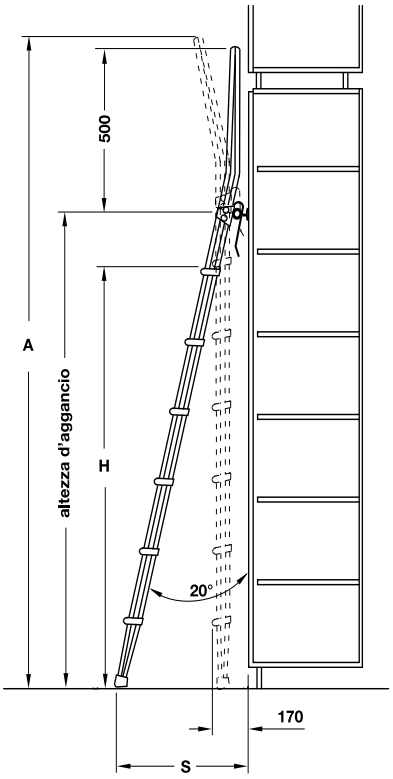

gancio di supporto

piede d'appoggio

> Esecuzione: montanti: acciaio inox, gradini: alluminio
> Diametro: montanti a doppia sezione Ø 15 mm
> Portata: max. 150 kg (persona più eventuale carico)
> Caratteristiche: altezza d'aggancio regolabile (vedi tabella), posizionabile in verticale (minimo ingombro) quando non utilizzata, sporgenza massima proporzionale all'altezza di aggancio
> Montaggio: da agganciare alla barra di supporto
> Costruita secondo la norma di sicurezza UNI-EN 131-1-2

H mm	Altezza d'aggancio mm	Altez.max. A mm	Sporgenza S mm	Gradini	Peso kg	Codice
1.720	1.750 - 2.000	2.500	760	7	8,40	819.25.101
1.960	2.000 - 2.250	2.750	850	8	9,40	819.25.102
2.200	2.250 - 2.500	3.000	930	9	10,40	819.25.103
2.440	2.500 - 2.750	3.250	1010	10	11,40	819.25.104 *
2.680	2.750 - 3.000	3.500	1090	11	12,40	819.25.105 *

Confezione: 1 pezzo

Avviso per l'ordine
* I codici con l'asterisco sono fornibili su commissone.

→ Barra di supporto

> Esecuzione: alluminio
> Finitura: naturale
> Diametro: 30 mm
> Lunghezza: 1980 mm
> Montaggio: da utilizzare in combinazione ai supporti codice 819.25.194 (con sede per dado M8 incluso)

	Codice
Barra di supporto	819.25.190

Confezione: 1 pezzo

Arredo tecnico, 11/2020. Dimensioni indicative. Con riserva di modifica tecnica.

→ Supporto per barra

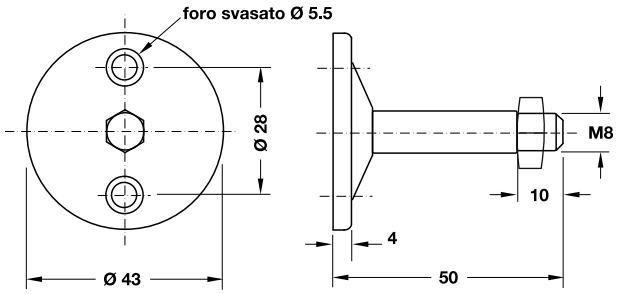

> Esecuzione: alluminio
> Finitura: naturale
> Diametro: 43 mm
> Montaggio: da avvitare a parete e da innestare nella barra (dado incluso)

	Codice
Supporto per barra	819.25.194

Confezione: 1 pezzo

→ Giunzione per barra

> Esecuzione: alluminio
> Finitura: naturale
> Misure: 25 x 120 x 5 mm (A x La x S)
> Montaggio: da innestare nelle barre da congiungere

	Codice
Giunzione per barra	819.25.092

Confezione: 1 pezzo

→ Tappo terminale

> Esecuzione: plastica
> Colore: nero
> Montaggio: da infilare a pressione sulla testa della barra

	Codice
Tappo terminale	819.25.192

Confezione: 1 pezzo

Accessori

→ Corrimano per scale

la foto mostra 2 set corrimano (destro e sinistro) applicati alla scala scorrevole codice 819.25.006

> Applicazione: per le scale scorrevoli e le scale da agganciare codici 819.25.xxx
> Esecuzione: acciaio inox
> Finitura: naturale
> Caratteristiche: possibilità di applicarlo a scale già in opera
> Montaggio: da applicare mediante morsetti

	Codice
Corrimano	819.25.19X

Confezione: 1 set (1 corrimano)

Avviso per l'ordine
In fase d'ordine indicare l'altezza d'aggancio della scala e indicare il tipo di corrimano (destro, sinistro oppure entrambi).

Arredo tecnico, 11/2020. Dimensioni indicative. Con riserva di modifica tecnica.

Pattumiera con sportello
Per montaggio nel piano di lavoro

- > Caratteristiche: con sportello ad autochiusura
- > Montaggio: da incassare o inserire sul piano di lavoro
- > Misure: 330 x 195 x 53 mm
- > Spessore materiale: 0,8 mm

Esecuzione	Finitura	Codice
acciaio inox	opaco serico	502.94.060

Confezione: 1 pezzo

Avviso per l'ordine
Il contenitore dei rifiuti è da ordinare a parte.
Per esempio:
contenitore in plastica 502.03.991 (320 x 226 x 350 mm), contenitore in acciaio inox 502.67.904 (225 x 305 x 350 mm) o cestello in filo 540.07.722 (320 x 220 x 350 mm).

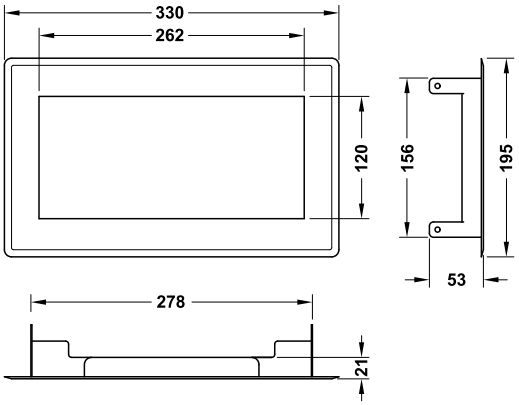

Arredo tecnico, 11/2020. Dimensioni indicative. Con riserva di modifica tecnica.

Passacarte rotondo

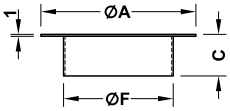

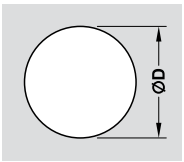

brillante

color oro

> Esecuzione: acciaio inox
> Montaggio: orizzontale, da inserire

Mis. A mm	Mis. F mm	Mis. C mm	Diametro D mm	opaco	brillante	color oro
82	58	22	59	793.90.060	793.90.160	793.90.860
		36	59	793.90.831	793.90.120	793.90.520
112	82	22	83	793.90.071	793.90.171	793.90.871
		36	83	793.90.031	732.90.131	732.90.831
136	106	22	107	793.90.082	793.90.182	793.90.882
		40	107	793.90.042	793.90.142	793.90.842
170	146	22	147	793.90.093	793.90.193	793.90.893
		36	147	793.90.053	793.90.153	793.90.853

Confezione: 1 pezzo

Passacarte quadrato

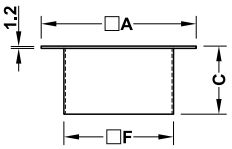

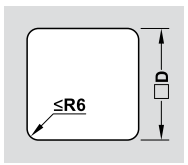

> Esecuzione: acciaio inox
> Finitura: opaco
> Montaggio: orizzontale, da inserire

Dati tecnici

Misura A mm	Misura C mm	Misura D mm	Misura F mm
82	36	59	56
108	36	85	82
170	36	147	144

Misura A mm	Codice
82	793.91.010
108	793.91.011
170	793.91.013

Confezione: 1 pezzo

Passacarte rettangolare

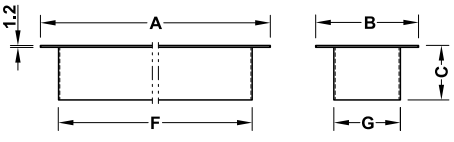

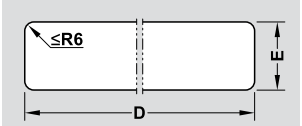

> ideale per i contenitori della carta straccia

> Esecuzione: acciaio inox
> Montaggio: orizzontale, da inserire

Dati tecnici

Misura A mm	Misura B mm	Misura C mm	Misura D mm	Misura E mm	Misura F mm	Misura G mm
283	68	36	260	45	259	44

Finitura	Codice
opaco	793.91.090

Confezione: 1 pezzo

Arredo tecnico, 11/2020. Dimensioni indicative. Con riserva di modifica tecnica.

Passacarte rotondo con sportello ammortizzato

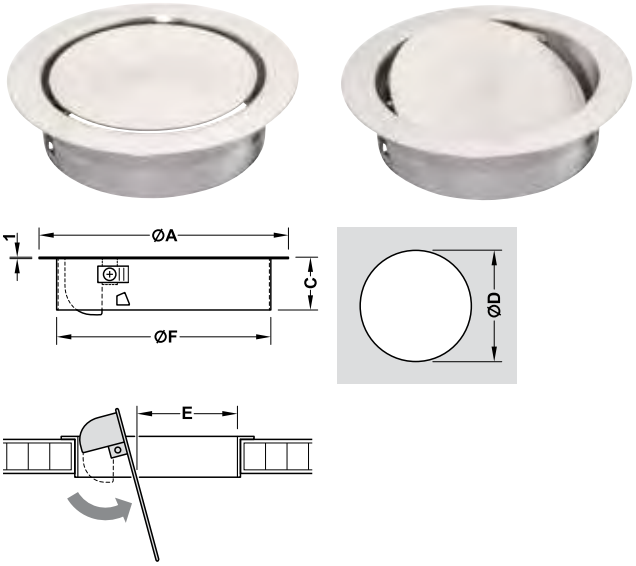

> Esecuzione: acciaio inox
> Esecuzione: sportello con ammortizzatore
> Montaggio: orizzontale, da inserire

Dati tecnici

Misura A mm	Misura C mm	Diametro D mm	Misura E mm	Misura F mm
136	36	107	62	106
170	36	147	90	146

Finitura	Misura A mm	Codice
opaco	136	793.90.002
	170	793.90.003

Confezione: 1 pezzo

Passacarte quadrato, con sportello ammortizzato

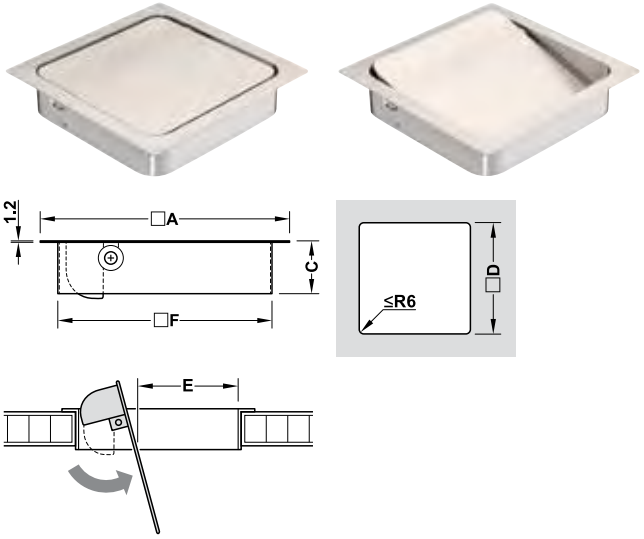

> Esecuzione: acciaio inox
> Esecuzione: sportello con ammortizzatore
> Montaggio: orizzontale, da inserire

Dati tecnici

Misura A mm	Misura C mm	Misura D mm	Misura E mm	Misura F mm
170	36	147	90	146

Finitura	Codice
opaco	793.91.003

Confezione: 1 pezzo

Passacarte rotondo, con sportello pivot

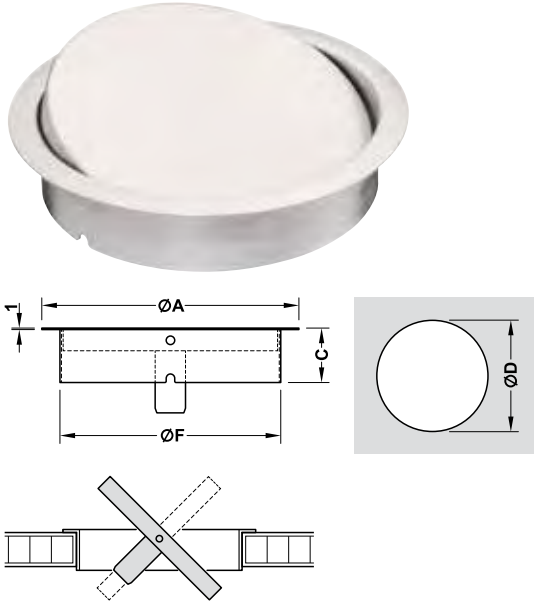

> Esecuzione: acciaio inox
> Esecuzione: passacarte con sportello pivot 360°
> Montaggio: orizzontale, da inserire

Dati tecnici

Misura A mm	Misura C mm	Diametro D mm	Misura F mm
170	36	147	146

Finitura	Codice
opaco	793.90.013

Confezione: 1 pezzo

Arredo tecnico, 11/2020. Dimensioni indicative. Con riserva di modifica tecnica.

Sportello a ribalta verticale ammortizzato

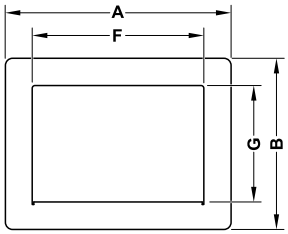

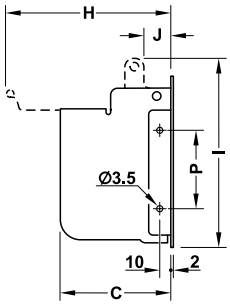

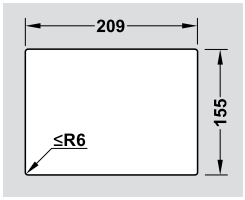

Schema di foratura per sportello: 218 x 164 mm

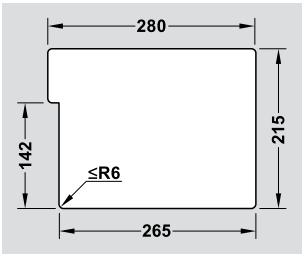

Schema di foratura per ribalta rifiuti: 308 x 234 mm

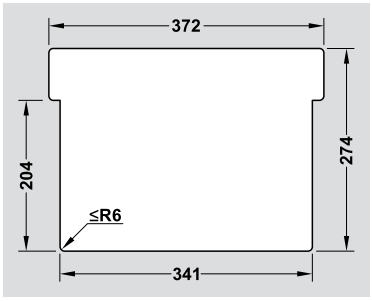

Schema di foratura per ribalta rifiuti: 384 x 294 mm

> Esecuzione: acciaio inox
> Esecuzione: sportello con ammortizzatore, con piastre anti-serraggio
> Temperatura d'esercizio: 0–40 °C
> Montaggio: verticale, da avvitare

Dati tecnici

Mis. A mm	Mis. B mm	Mis. C mm	Mis. F mm	Mis. G mm	Mis. H mm	Mis. I mm	Mis. J mm	Mis. P mm
218	164	100	182	128	150	182	23,5	75
308	234	100	234	160	185	249	23,5	95
384	294	100	310	220	245	310	23,5	140

Finitura	Misura F mm	Codice
opaco	128	793.91.020
	234	793.91.021
	310	793.91.022

Confezione: 1 pezzo

→ Lamiera di guida per ribalta rifiuti

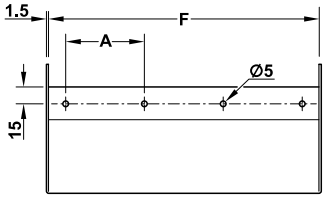

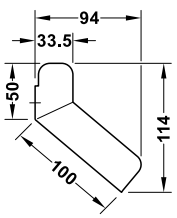

> Esecuzione: acciaio inox
> Montaggio: da avvitare

Dati tecnici

Misura A mm	Misura F mm
70	241
80	317

Misura A mm	Misura F mm	Codice
70	241	793.91.050
80	317	793.91.051

Confezione: 1 pezzo

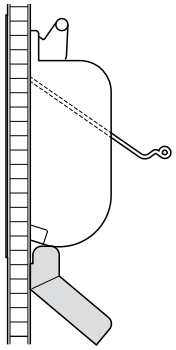

Arredo tecnico, 11/2020. Dimensioni indicative. Con riserva di modifica tecnica.

Igienizzazione

Colonnina porta dispenser

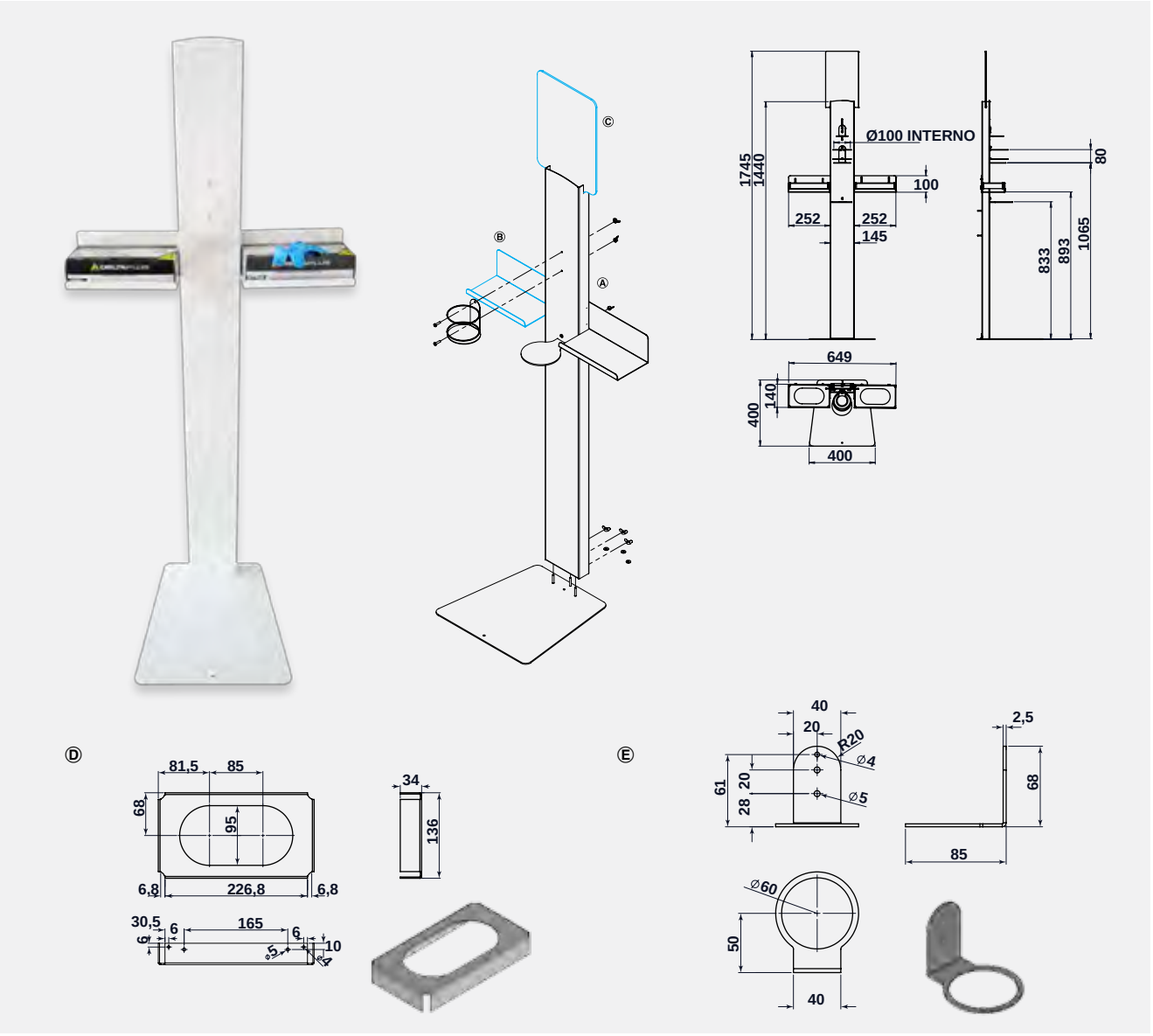

> Applicazione:	per supportare e distribuire prodotti e dispositivi di protezione individuale come: gel igienizzante, guanti e mascherine.
> Esecuzione:	acciaio
> Finitura:	verniciato bianco
> Caratteristiche:	con rivestimento termoindurente batteriostatico a base di ioni d'argento Ag+ (questo tipo di verniciatura non sostituisce l'uso dei disinfettanti).
> Montaggio:	da avvitare, materiale di montaggio compreso nella fornitura

Grazie al trattamento antibatterico il supporto diventa asettico dopo 24 ore offrendo garanzie quali il mantenimento di un basso livello di germi sulla base della superficie su cui è stata applicata la verniciatura antibatterica e una resistenza assoluta al normale processo di pulizia.

		Codice
Ⓐ	Colonnina standard (struttura colonnina + supporto destro)	732.10.590
Ⓑ	Supporto sinistro	732.10.591
Ⓒ	Pannello per istruzioni/comunicazione	732.27.900
Ⓓ	Anti taccheggio ripiano	732.10.592
Ⓔ	Anti taccheggio dispenser	732.10.593

Confezione: 1 pezzo/1 set

Arredo tecnico, 11/2020. Dimensioni indicative. Con riserva di modifica tecnica.

Dispenser gel disinfettante per mani
per montaggio a parete

> adatto per disinfettante gel oppure liquido
> con sensore infrarosso
> senza contatto

> Applicazione:	locali pubblici, aree di ingresso, spogliatoi, servizi igienici
> Esecuzione:	plastica ABS
> Colore:	bianco
> Versione:	incluso salvagoccia,chiudibile, con indicatore batteria scarica, con finestra ispezione liquido residuo , alimentazione a batteria 4 batterie LR6-AA,con sensore infrarosso (portata 2–10 cm),alimentatore opzionale
> Misure (La x P x A):	148x110x427 mm
> Montaggio:	montaggio a parete

Fornitura
1 dispenser
1 salvagoccia
Materiale di montaggio: 4 viti, 4 perni di fissaggio, 1 chiave

Capacità	Codice
1000 ml	007.59.302

Confezione: 1 pezzo

Avviso per l'ordine
Disinfettante non incluso nella fornitura.
Ordinare le batterie oppure l'alimentatore separatamente.

Dispenser gel disinfettante per mani
freestanding, con supporto da tavolo

> adatto per disinfettante gel oppure liquido
> con sensore infrarosso
> senza contatto

> Applicazione:	locali pubblici, aree di ingresso, spogliatoi, servizi igienici
> Esecuzione:	plastica ABS
> Colore:	bianco
> Versione:	incluso salvagoccia,chiudibile, con indicatore batteria scarica, con finestra ispezione liquido residuo , alimentazione a batteria 4 batterie LR6-AA,con sensore infrarosso (portata 2–10 cm),alimentatore opzionale
> Montaggio:	freestanding, con supporto da tavolo

Fornitura
1 dispenser
1 salvagoccia
1 supporto da tavolo
1 chiave

Capacità	Codice
1000 ml	007.59.303

Confezione: 1 pezzo

Avviso per l'ordine
Disinfettante non incluso nella fornitura.
Ordinare le batterie oppure l'alimentatore separatamente.

Arredo tecnico, 11/2020. Dimensioni indicative. Con riserva di modifica tecnica.

Dispenser gel disinfettante per mani
freestanding, con supporto a pavimento

> adatto per disinfettante gel oppure liquido
> con sensore infrarosso
> senza contatto

> Applicazione:	locali pubblici, aree di ingresso, spogliatoi, servizi igienici
> Esecuzione:	plastica ABS
> Colore:	bianco
> Versione:	incluso salvagoccia,chiudibile, con indicatore batteria scarica, con finestra ispezione liquido residuo , alimentazione a batteria 4 batterie LR6-AA,con sensore infrarosso (portata 2–10 cm),alimentatore opzionale
> Capacità:	1000 ml
> Misure (La x P x A):	300x255x1530 mm
> Montaggio:	freestanding, con supporto a pavimento

Fornitura
1 dispenser
1 salvagoccia
1 supporto a pavimento
1 chiave

	Codice
senza cartello "istruzioni d'uso"	007.59.304
con cartello "istruzioni d'uso"	007.59.305

Confezione: 1 pezzo

Avviso per l'ordine
Disinfettante non incluso nella fornitura.
Ordinare le batterie oppure l'alimentatore separatamente.

→ Batterie AA

> Applicazione:	per un'affidabilità elevata e alti requisiti
> Modello:	Mignon, AA
> Modello:	LR06
> Tensione:	1.5 V

Fornitura
Confezione da 4 oppure 10 pezzi

	Codice
Batterie mignon	910.54.980

Confezione: 4 oppure 10 pezzi

→ Alimentatore

> Applicazione:	per dispender disinfettante mani
> Tensione in entrata:	100–240 V; 50–60 Hz
> Tensione in uscita:	6 V DC
> Lunghezza cavo:	2 m
> Colore:	nero

	Codice
Alimentatore	007.59.306

Confezione: 1 pezzo

Arredo tecnico, 11/2020. Dimensioni indicative. Con riserva di modifica tecnica.

Sistemi e dispositivi di protezione individuale

Supporti per pannelli

> Esecuzione:	acciaio
> Finitura:	verniciato RAL 7035
> Per spessore pannello:	per pannello 4 mm
> Montaggio:	pannello (non compreso nell fornitura) da avvitare, fissaggio al piano mediante morsetto oppure da posizionare in appoggio

Schema di foratura

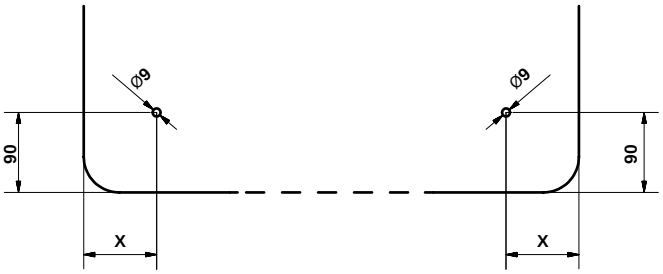

Spessore pannello

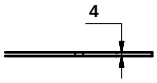

La miusra X può variare a seconda del materiale e dalla lunghezza del pannello.
Si consiglia di effettuare una prova di montaggio prima dell'installazione.

Modello	Versione	Confezione	Codice
①	morsetti staccati dal top di 10 cm	1 coppia	785.91.590
②	morsetti staccati dal top di 1,5 cm	1 coppia	785.91.592
③	staffe staccate dal top di 10 cm	1 coppia	785.91.591
④	staffe staccate dal top di 1,5 cm	1 coppia	785.91.593
⑤	staffe per pannello frontale 18/30 mm	min. 50 coppie a scelta tra i modelli da 5 a 10	818.86.51x
⑥	staffe per pannello frontale imbottito spessore 38 mm	min. 50 coppie a scelta tra i modelli da 5 a 10	818.86.30x
⑦	morsetto staccato dal top di 10 cm	min. 50 coppie a scelta tra i modelli da 5 a 10	818.86.50x
⑧	morsetto staccato dal top di 1,5 cm	min. 50 coppie a scelta tra i modelli da 5 a 10	818.36.93x
⑨	morsettoper pannello filo scrivania, staccato dal top di 10 cm	min. 50 coppie a scelta tra i modelli da 5 a 10	818.36.73x
⑩	morsetto per pannello filo scrivania, staccato dal top di 1,5 cm	min. 50 coppie a scelta tra i modelli da 5 a 10	818.36.39x

Avviso per l'ordine
Altre finiture disponibili su richiesta.

Arredo tecnico, 11/2020. Dimensioni indicative. Con riserva di modifica tecnica.

Sistemi e dispositivi di protezione individuale

①

②

③

④

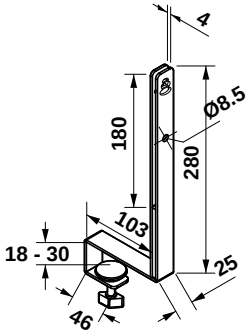

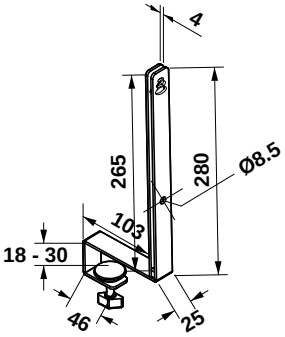

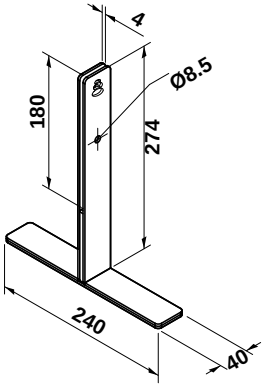

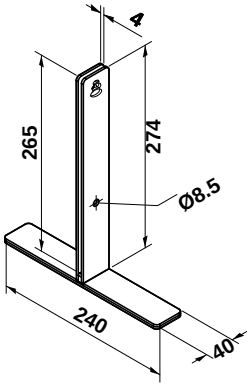

⑤

⑥

⑦

⑧

⑨

⑩

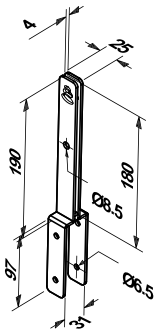

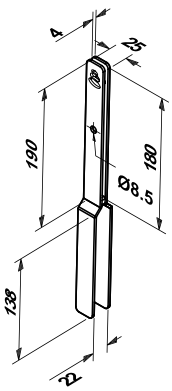

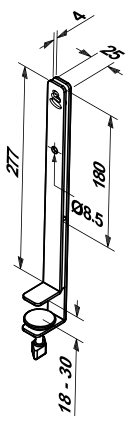

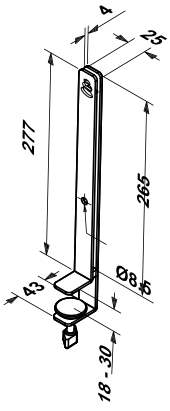

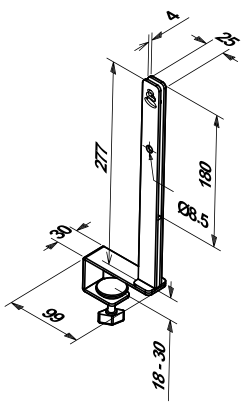

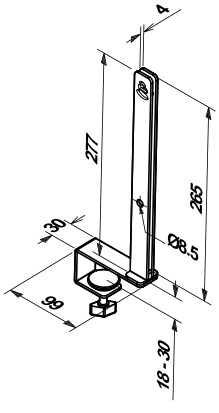

Arredo tecnico, 11/2020. Dimensioni indicative. Con riserva di modifica tecnica.

Sistemi e dispositivi di protezione individuale

Schermo in metacrilato (PMMA)

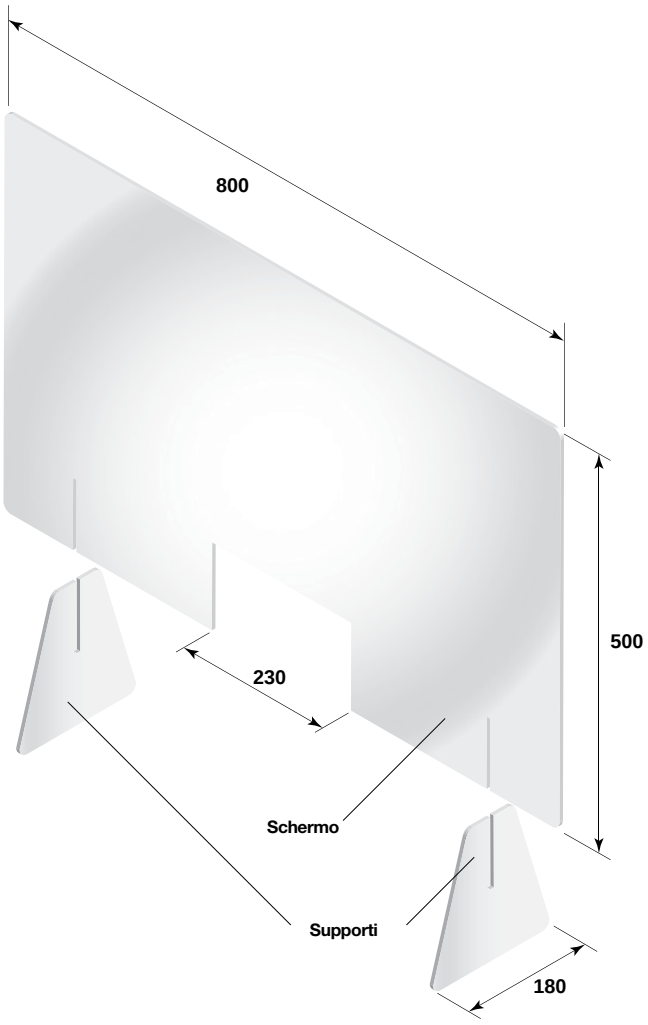

> Applicazione:	Ideale per scrivanie, reception, banconi di farmacie, studi medici, supermercati, banche, uffici pubblici, comuni e tutte le attività di vendita e servizi al pubblico.
> Esecuzione:	metacrilato
> Finitura:	trasparente
> Dimensioni:	larghezza: 800 mm altezza: 500 mm feritoia larghezza: 230 mm spessore: 5 mm
> Caratteristiche:	personalizzabile con marcatura laser (dimensioni marcatura 30x40 mm)
> Montaggio:	senza utensili, ad innesto

	Confezione	Codice
Schermo in metacrilato 800 x 500 mm con feritoia larghezza 230 mm	1 pezzo	785.91.000
Supporti per schermo	1 coppia	785.91.001

Avviso per l'ordine
Su richiesta disponibile con dimensioni personalizzate.

Arredo tecnico, 11/2020. Dimensioni indicative. Con riserva di modifica tecnica.

HEALTHY TOUCH
Maniglia per porta

NEW

Può essere applicata sia sulle porte esistenti o che sulle porte nuove.
La maniglia HEALTY TOUCH viene installata smontando e sostituendo la maniglia della porta esistente.
Le rosette non devono essere sostituite.

>Applicazione:	Per aprire o chiudere le porte senza toccare le maniglie con le mani
> Materiale:	Plastica antimicrobica
> Installazione :	Si sostituisce a una maniglia esistente o si installa su una porta nuova
> Colore:	Nero
>Spessore porta:	36-45 mm

Note
Non è adatto su porte di emergenza, tagliafuoco o antifumo.

Fornitura
2 Maniglie per porta
Materiale di fissaggio

	Codice
Maniglia per porta	909.59.404

Confezione: 1 paio

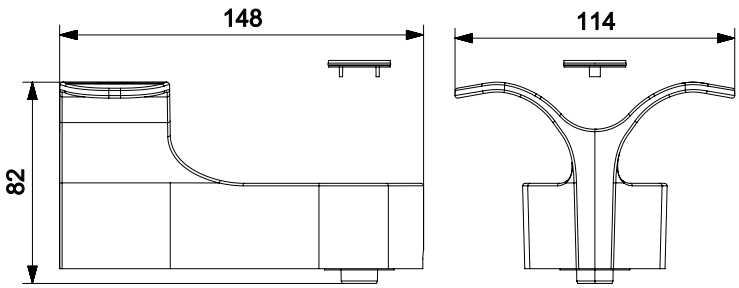

Arredo tecnico, 11/2020. Dimensioni indicative. Con riserva di modifica tecnica.

Modell NHH001

Guarnitura per chiave a mappa

Guarnitura per bagno/WC

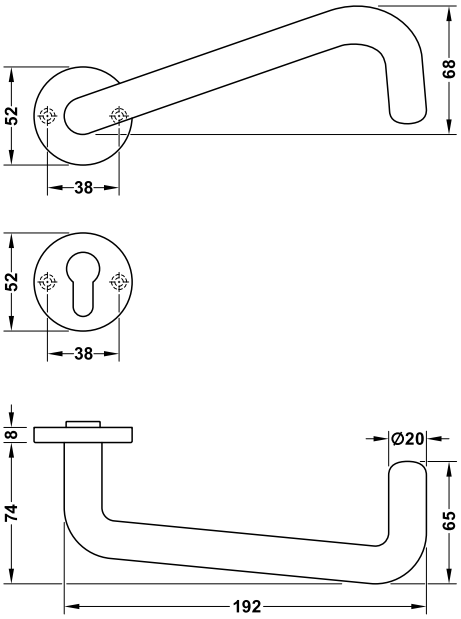

> Esecuzione: acciaio inox, sottostruttura in acciaio
> Finitura: opaco satinato
> Scorrimento: maniglia premontata su rosetta con molla di ritorno
> Funzionamento: per aprire/chiudere le porte con l'avanbraccio. Utile per ridurre le infezioni da contatto.

	Fornitura	Spessore anta mm	Codice
per chiave a mappa	2 maniglie per porta 1 perno per maniglia 8 x 120 mm 1 paio di rosette 4 viti filettate M4 x 65 mm 4 boccole M4 x 16 mm	35–60	903.82.944
per bagno / WC	2 maniglie per porta 1 perno per maniglia 8 x 120 mm 1 paio di rosette per bagno/WC senza indicatore 4 viti filettate M4 x 65 mm 4 boccole M4 x 16 mm 1 perno di bloccaggio 6 x 80 mm 1 guaina antiscivolo 6/7 mm 1 guaina antiscivolo 6/8 mm	35–60	903.83.944

Confezione: 1 guarnitura

Arredo tecnico, 11/2020. Dimensioni indicative. Con riserva di modifica tecnica.

Ogro 8822/6501/6612

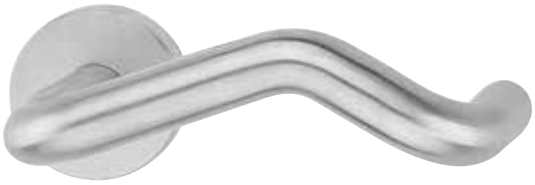

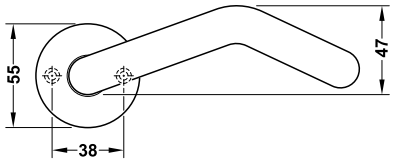

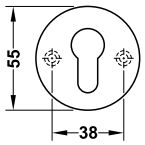

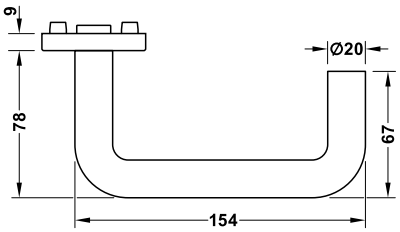

> Esecuzione: acciaio inox, sottostruttura in acciaio
> Finitura: opaco satinato
> Scorrimento: maniglia premontata su rosetta con molla di ritorno
> Funzionamento: per aprire/chiudere le porte con l'avanbraccio. Utile per ridurre le infezioni da contatto.
> Norma: certificato secondo EN 1906:2012
> Classe:

4	7	–	C1	1	5	0	A

	Fornitura		Utilizzo	Spessore anta mm	Codice
settore Contract					
per cilindro profilato	1 paio di maniglie con rosette e perno quadro 8 x 112/128* mm 1 paio di rosette per chiave a mappa 4 Viti a testa svasata con filetto M5 x 50/65* mm		sinistra e destra	35–50	903.82.932
			sinistra e destra	51–65	903.82.934
per bagno / WC	1 paio di maniglie con rosette e perno quadro 8 x 112 mm 1 paio di rosette per WC con indicatore libero/occupato bianco/rosso e funzione di apertura di emergenza 1 perno di bloccaggio 8 x 52 mm 2 viti a testa svasata con filetto M5 x 50 mm 2 viti filettate M4 x 45 mm		sinistra e destra	38–42	903.83.932
combinata per cilindro profilato	1 maniglia con foro quadro, sinistra oppure destra, con rosetta 1 pomolo su rosetta con perno combinato 8 x 90 mm 1 paio di rosette per chiave a mappa 4 viti a testa svasata con filetto M5 x 50/65* mm		sinistro	35–50	903.85.932
			destro	35–50	903.86.932
			sinistro	51–65	903.85.934
			destro	51–65	903.86.934
porte antincendio					
per cilindro profilato	1 paio di maniglie con rosette e perno quadro 9 x 105/120* mm 1 paio di rosette per chiave a mappa 4 viti a testa svasata con filetto M5 x 50/65* mm	F	sinistra e destra	35–50	903.82.936
				51–65	903.82.938
combinata per cilindro profilato	1 maniglia con foro quadro, sinistra oppure destra, con rosetta 1 pomolo su rosetta con perno combinato 9 x 90 mm 1 paio di rosette per chiave a mappa 4 viti a testa svasata con filetto M5 x 50/65* mm	F	sinistro	35–50	903.85.936
			destro	35–50	903.86.936
			sinistro	51–65	903.85.938
			destro	51–65	903.86.938
porte antincendio con funzione antipanico					
per cilindro profilato	1 paio di maniglie con rosette e perno quadro diviso centralmente 9 x 92/106* mm 1 paio di rosette per chiave a mappa 4 viti a testa svasata con filetto M5 x 45/50* mm 4 viti filettate M5 x 50/65* mm	F	sinistra e destra	30–44	903.82.940
				45–59	903.82.942

Confezione: 1 guarnitura

Avviso

F testata secondo DIN 18273:1997

Avviso per l'ordine

* Dimensioni per spessore porta 51–65 oppure 45–59 mm

Arredo tecnico, 11/2020. Dimensioni indicative. Con riserva di modifica tecnica.

Cassetto modul

> Applicazione: per ambienti medicali, industriali
> Esecuzione: plastica
> Finitura: RAL 9006
> Portata: 30 kg
> Lunghezza nominale: 480 mm
> Altezza: 88 mm
> Per profondità cassetto: 500 mm
> Per larghezza mobile: 300, 450 e 600 mm

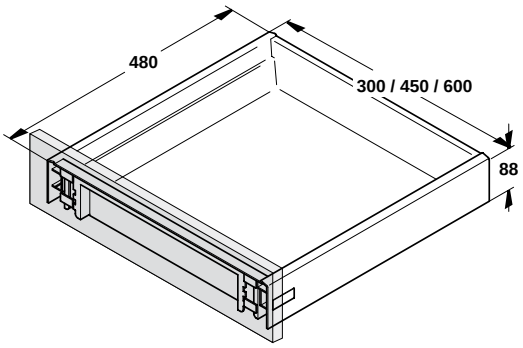

Montaggio

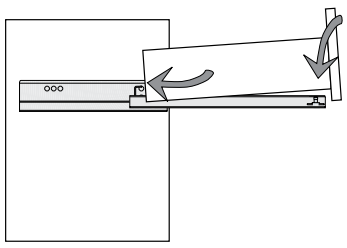

Larghezza modulo mm	Codice
300	556.14.641
450	556.14.643
600	556.14.646

Confezione: 1 pezzo

Guide ammortizzata per cassetto modul

> Caratteristiche: uscita totale
> Esecuzione: acciaio
> Portata: 40 kg

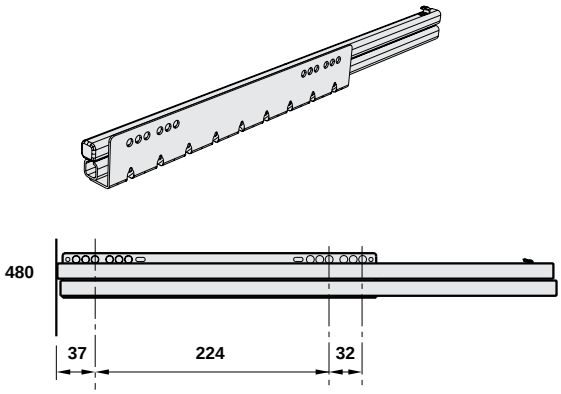

	Confezione	Codice
Guida per cassetto modul	1 paio	556.16.984

Clip di montaggio guide

	Confezione	Codice
Clip di montaggio guide	1 paio	558.74.818

Adattatore per montaggio guide

Adattatore per montaggio guida	Confezione	Codice
Adattatore destro	1 pezzo	556.12.797
Adattatore sinistro	1 pezzo	556.12.796

Tappi di copertura

	Confezione	Codice
Tappi di copertura	1 paio	556.12.799

Arredo tecnico, 11/2020. Dimensioni indicative. Con riserva di modifica tecnica.

Specchio da bagno multifunzione Häfele Aquasys

Luce frontale cool white

Luce frontale warm white

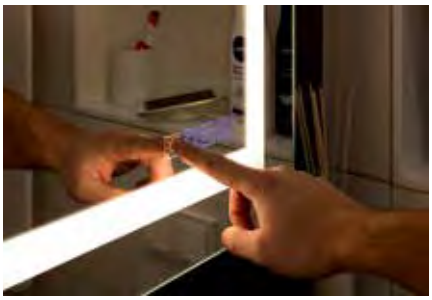

Luce frontale e cambio temperatura colore

Sistema Sound System

Funzione antiappannante

> Illuminazione funzionale ed emozionale, funzione antiappannante e il sistema audio Sound system in un unico prodotto; design elegante adatto ad ogni ambiente e arredamento.
> Montaggio semplice grazie all'unità specchio preconfigurata.
> Flessibilità nel montaggio sia verticale che orizzontale.
> Facile da pulire grazie all'interruttore touch integrato.

Dati tecnici	
Illuminazione anteriore	Temperatura colore: 2700 / 4000 K Indice di resa cromatica: ≥90 Funzione di memorizzazione degli scenari di luce selezionati
Retroilluminazione	Temperatura colore: 2700 K Indice di resa cromatica: ≥90
Tensione nominale	DC 12 V
Tensione d'ingresso	100–240 V; 50–60 Hz
Interruttore touch	Standby: blu In funzione: warm white
Funzione antiappannante	Standby dopo 45 min.
Sistema audio Sound System	Bluetooth®, password: 0000

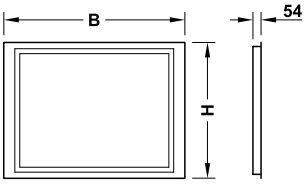

Avviso
L'unità specchio comprende le lampade LED incassate.
Classe energetica delle lampade LED: A

> Applicazione: specchio da bagno
> Esecuzione: lato posteriore: legno, profilo LED: alluminio
> Montaggio: da avvitare
> Classe di protezione: IP44

Fornitura
1 specchio multidimensionale Häfele Aquasys
1 dima di foratura
1 cavo di connessione rete con connettore a morsetto
1 spina di montaggio

IP44

Misure (La x A) mm	Flusso luminoso lm	Codice
900 x 600	1080	983.19.010
900 x 900	1300	983.19.020
1200 x 900	1560	983.19.030

Confezione: 1 pezzo

Arredo tecnico, 11/2020. Dimensioni indicative. Con riserva di modifica tecnica.

HÄFELE

Häfele Italia s.r.l | Via della Valle, 67 bis | 20841 Carate Brianza | MB
Tel: +39 0362 577 41 | Fax: +39 0362 577 44 77 | e-mail: info@hafele.it

Showroom e ufficio vendite di Pesaro | Via Casali, 22 | 61100 Pesaro, Località Borgo S.Maria | PU
Tel: +39 0721 200 088 | Fax: +39 0721 201 358 | e-mail: pesaro@hafele.it

Showroom e ufficio vendite di Bolzano | Via Maso della Pieve, 60/A | 39100 Bolzano | BZ
Tel: +39 0471 252 345 | Fax: +39 0471 252 666 | e-mail: vb-bozen@hafele.it

www.hafele.it

Novembre 2020
© by Häfele Italia
Tutti i diritti riservati