KIARO

- Sistema ambidestro per l'apertura delle ante a ribalta.
- Meccanismo nascosto.
- Settaggi personalizzabili in base al peso e alle dimensioni dell'anta.
- Il cavo in tessuto nautico garantisce una tenuta estrema.
- Il profilo fianco e il cavo sono adattabili in misura personalizzata in fase di installazione.
- Regolazione dell'angolo di apertura dell'anta.

DIMENSIONI

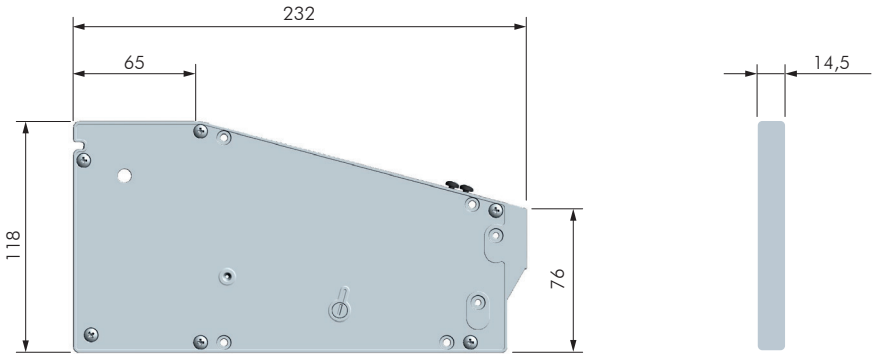

FORATURE

Lavorazioni sulla schiena

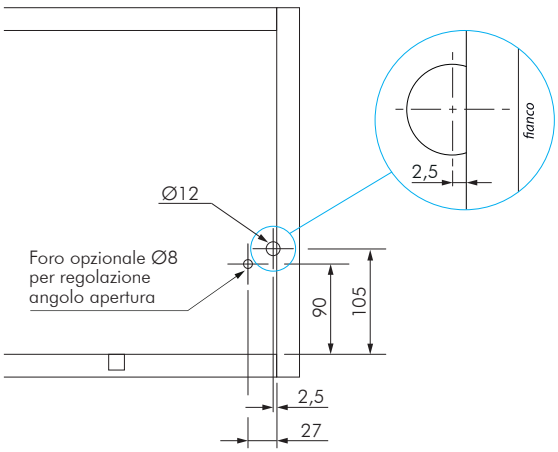

Lavorazioni sul fianco

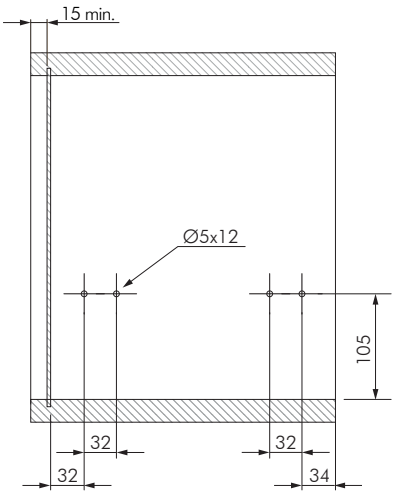

Lavorazioni sull'anta per supporto ad incasso

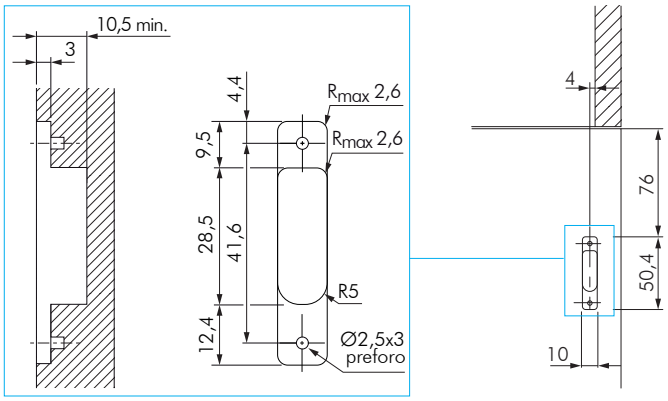

Lavorazioni sull'anta per supporto a ridosso

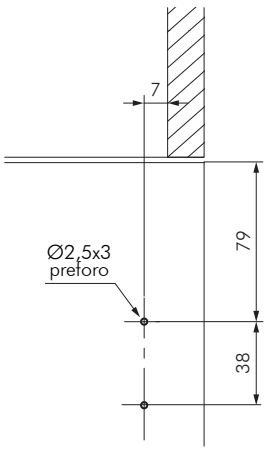

TAGLIO CORDINO

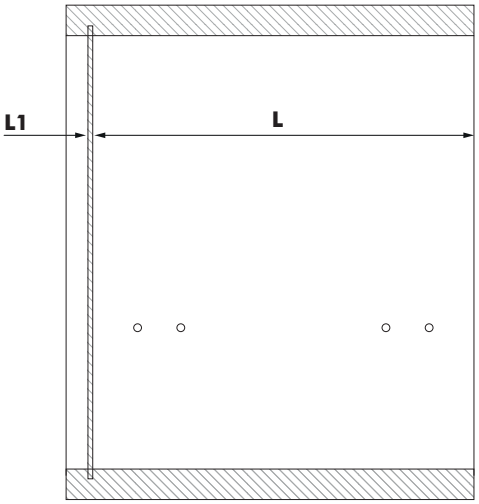

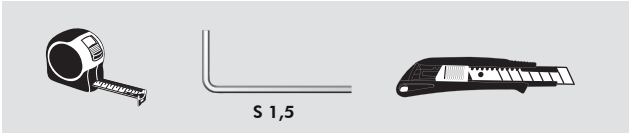

Per ottenere l'esatta lunghezza, è necessario stendere il cordino.

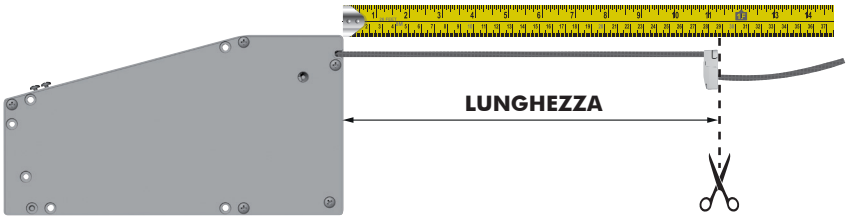

Lunghezza cavo con supporto anta ad incasso	LUNGHEZZA = L1+L
Lunghezza cavo con supporto anta a ridosso	LUNGHEZZA = L1+L-8mm

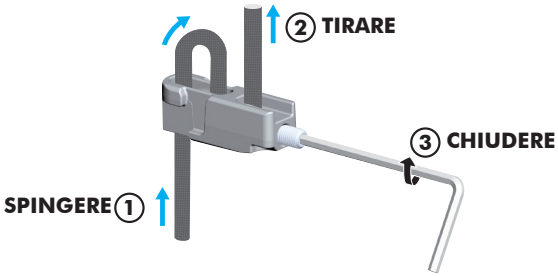

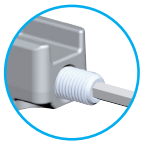

IMPORTANTE:
Prima di tagliare il cordino è necessario chiudere forte il grano.

INSTALLAZIONE

STEP 1 - Passaggio cavo

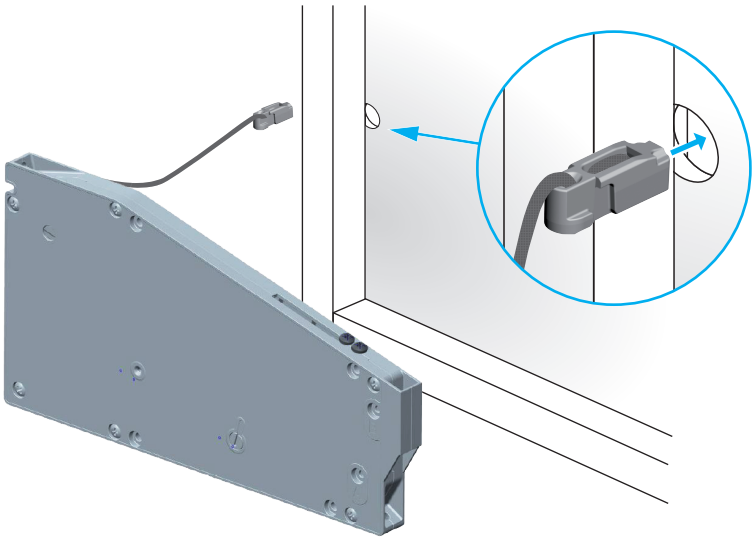

STEP 2 - Fissaggio meccanismo

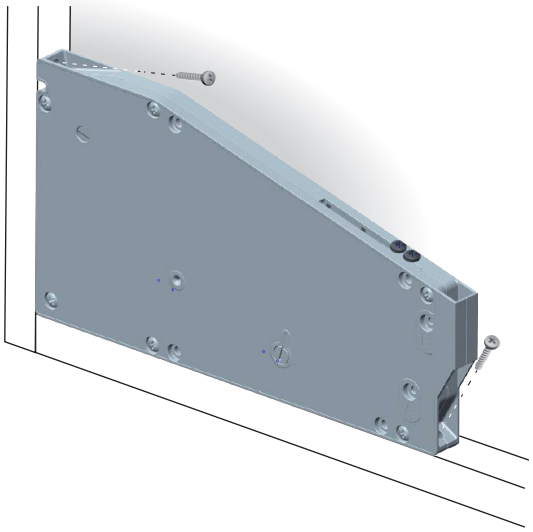

STEP 3 - Fissaggio e inserimento supporti

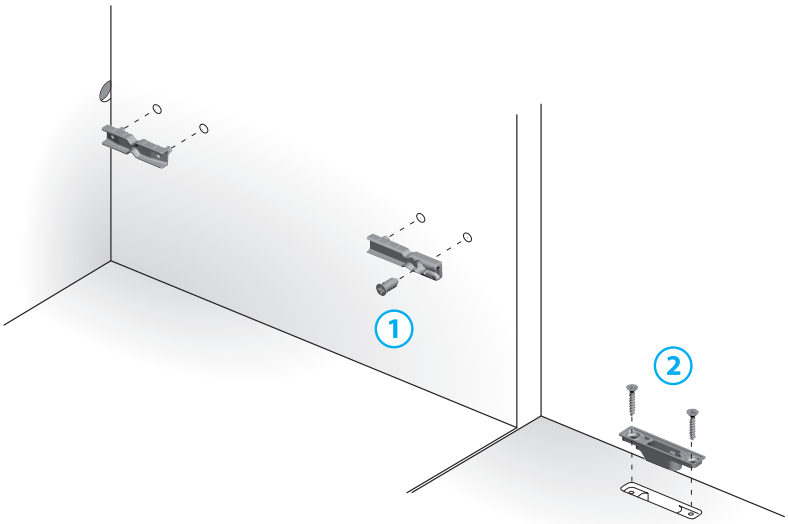

STEP 4 - Inserimento cavo

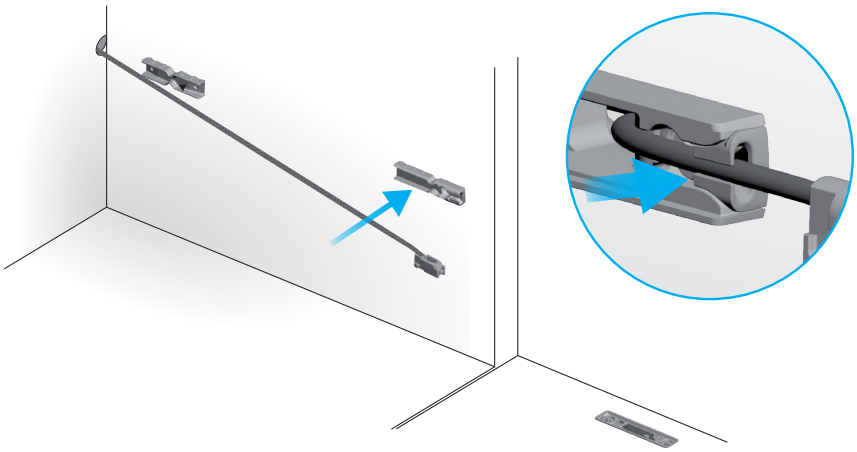

STEP 5 - Inserimento del blocchetto nel supporto anta, ad anta semi chiusa

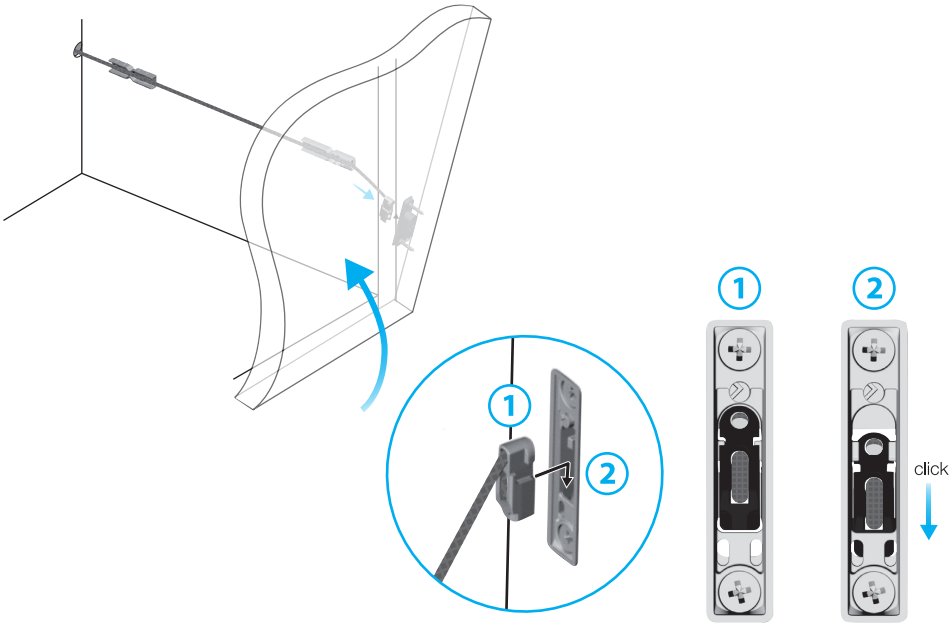

STEP 6 - Taglio a misura del profilo in alluminio

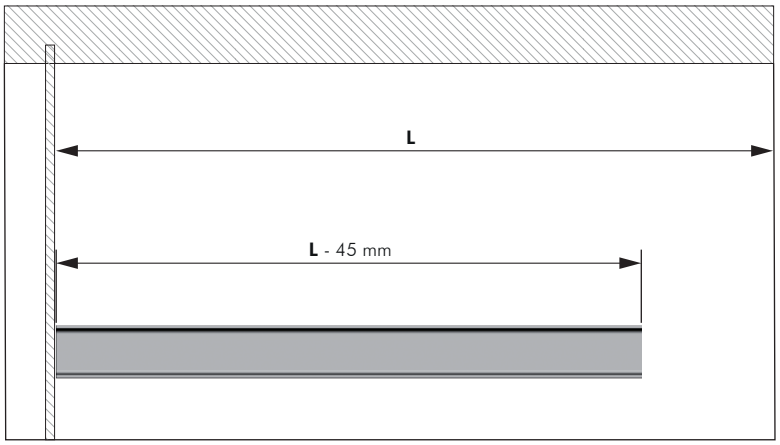

STEP 7 - Applicazione profilo e supporti

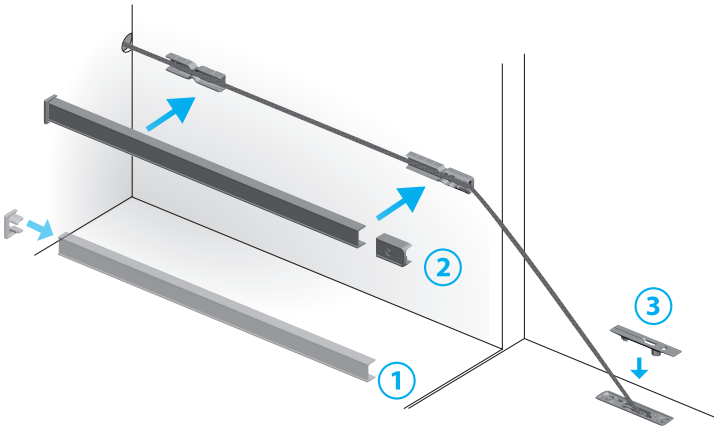

STEP 8 - Installazione completa

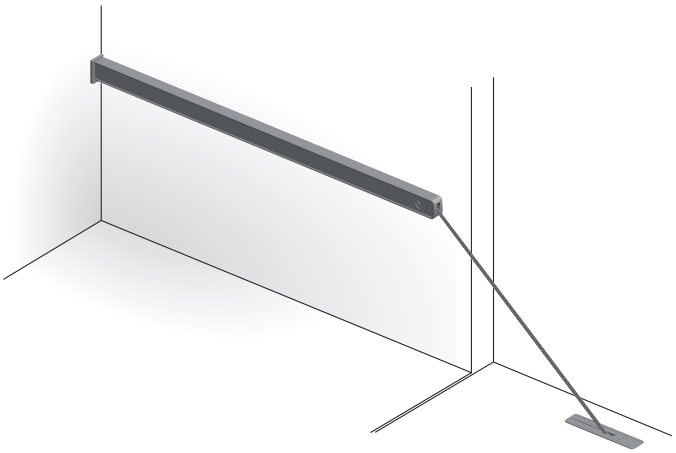

STEP 9 - Regolazione anta

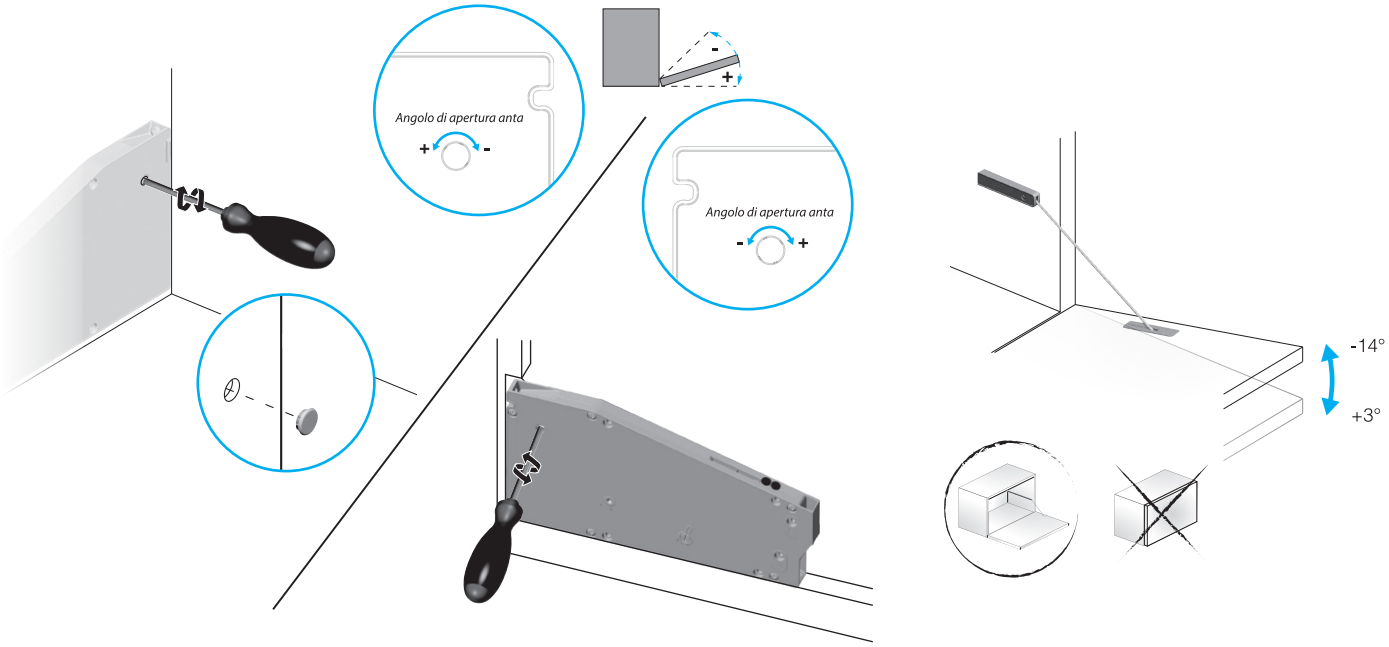

SETTAGGI

La modifica dei settaggi di forza avviene direttamente nel meccanismo smontato oppure nel meccanismo montato assicurandosi che l'anta sia chiusa.
Prima di modificare il settaggio, verificare che il cursore sia posizionato a fine corsa a ridosso delle viti. In caso contrario portarlo nella posizione indicata aiutandosi con un cacciavite.

La modifica dei settaggi di forza avviene direttamente nel meccanismo posizionando le apposite viti nelle opportune sedi identificate.

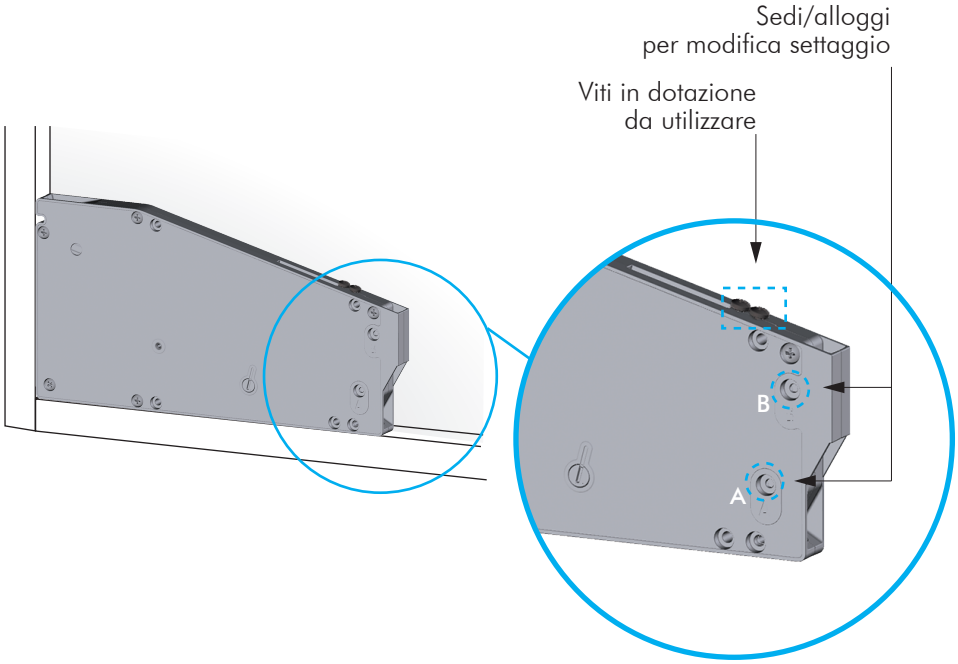

Prima di procedere assicurarsi che:

1) l'anta sia completamente chiusa

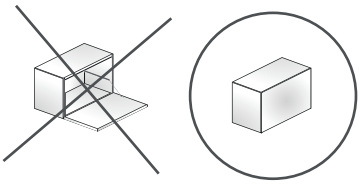

2) il cursore sia posizionato a fine corsa

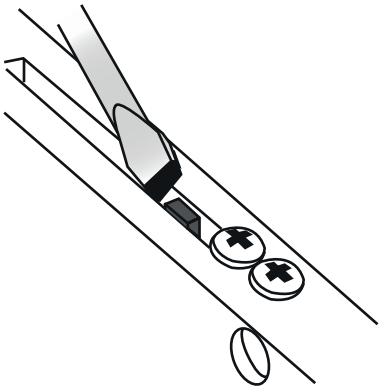

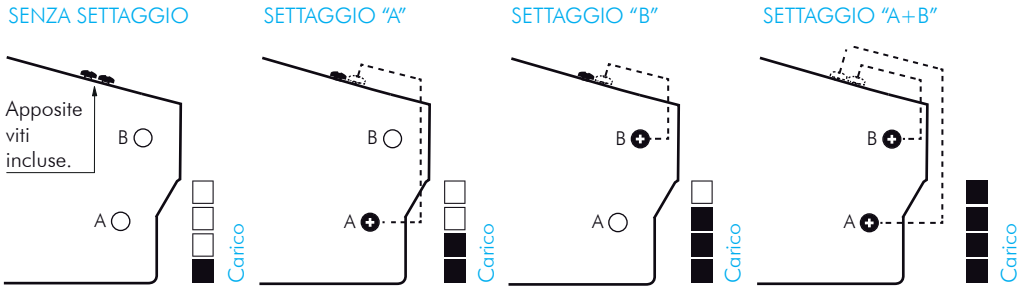

Installazione singola con 1 Kiaro

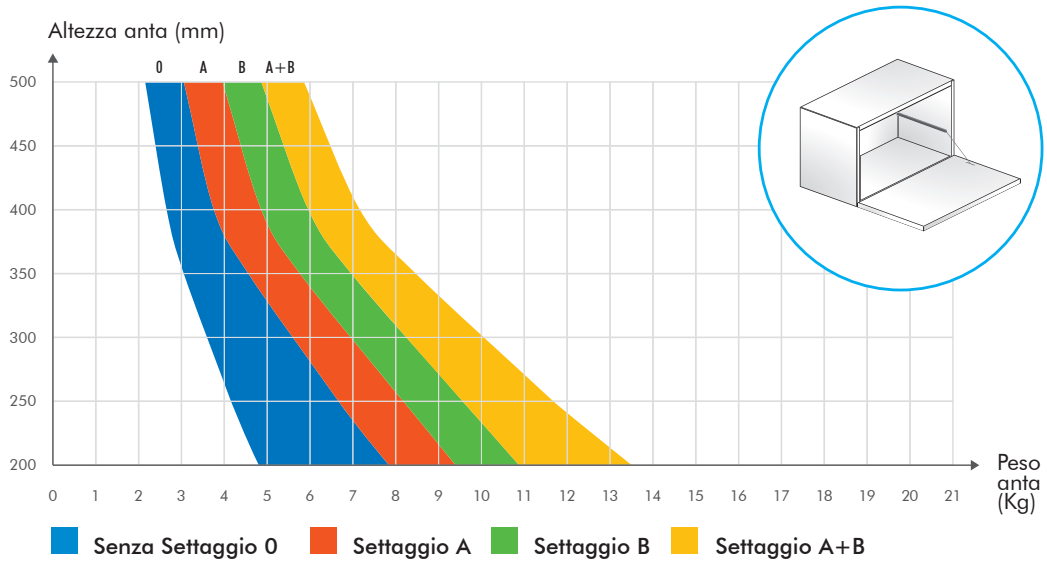

Installazione doppia con 2 Kiaro

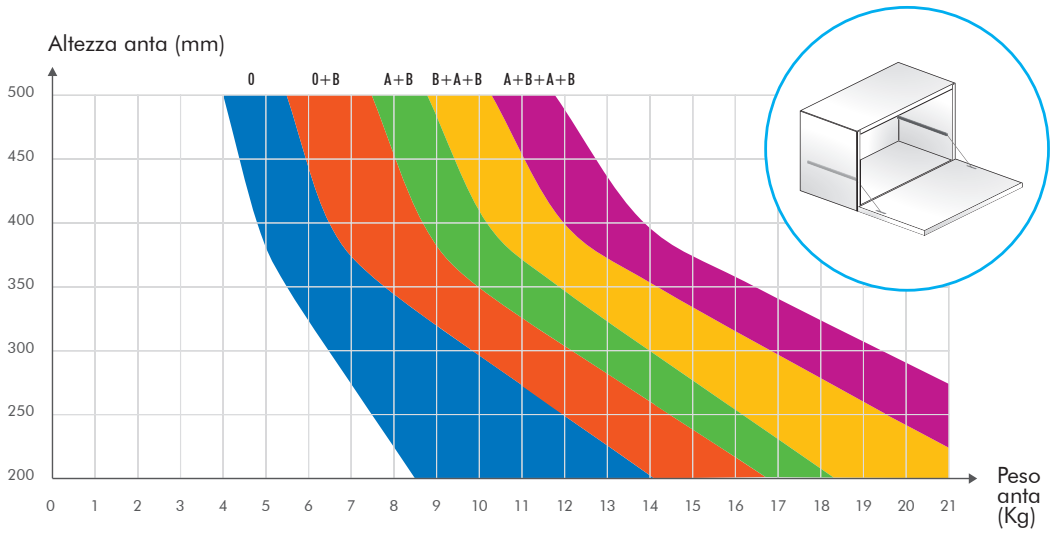

Senza Settaggio 0

Un Kiaro **Senza Settaggio 0**, l'altro Kiaro con **Settaggio B**

Un Kiaro con **Settaggio A**, l'altro Kiaro con **Settaggio B**

Un Kiaro con **Settaggio B**, l'altro Kiaro con **Settaggio A+B**

Un Kiaro con **Settaggio A+B**, l'altro Kiaro con **Settaggio A+B**